ELIXA

ESSENCE OF THE MOMENT

Elixa smartwatche

Elixa to synonim nowoczesnej kobiecości – świadomej, z własną wizją i wolnością wyboru. Wzornictwo marki opisuje ją językiem designu w bogatej palecie wzorów i kształtów, przy zachowaniu wspólnego, determinującego charakter „E" mianownika. Zegarki Elixa to uniwersalne i praktyczne akcesoria, doskonale wieńczące każdy look – zarówno ten specjalny, okolicznościowy, jak i codzienny, w casualowym duchu.

Elixa swoją nową gamą wkracza w przestrzeń smart. Smartwatche Elixa wyposażone zostały we wszelkie funkcje, których oczekuje się od tej kategorii urządzeń – przy wysokiej ergonomii i parametrach. Wszystko to bez kompromisu wobec marki i jej unikatowej sygnatury.

SPIS TREŚCI

Ogólne informacje o produkcie **5**
1.1 Informacje ogólne o urządzeniach Elixa 5
1.2 Ogólne zasady użytkowania urządzenia 5
1.3 Uczulenia i alergie 7
1.4 Wodoszczelność 7
1.5 Odporność mechaniczna 8

Warunki gwarancji **10**

Instrukcje obsługi
ES173-L 13
ES174-L 26
ES175-L 40
ES176-L 52
ES178-L 66
ES179-L 79

Rozwiązywanie problemów **92**

FAQ **93**

Zestawienie modeli **97**

OGÓLNE INFORMACJE O PRODUKCIE

1.1 Informacje ogólne o urządzeniach Elixa

Niniejszy dokument zawiera informacje o zakupionym urządzeniu. Dokument stanowi również instrukcję obsługi. Zachowaj instrukcje na przyszłość, ponieważ zawiera ona ważne informacje.

Definicja produktu: urządzenie typu smartwatch, zasilane jest baterią polimerowo-jonową, wyposażone w bransoletę lub pasek, z niewielkim ekranem, posiadające możliwość komunikacji bezprzewodowej.

Urządzenia dostarczane są z założoną fabrycznie, niewymienną baterią polimerowo-jonową.

1.2 Ogólne zasady użytkowania urządzenia

Do prawidłowego użytkowania urządzenia konieczne jest zapoznanie się i przestrzeganie zaleceń opisanych w niniejszym dokumencie. Niezastosowanie się do poniższych ostrzeżeń może prowadzić do zanieczyszczenia środowiska oraz wypadków skutkujących uszkodzeniami ciała.

Urządzenie jest zasilane baterią polimerowo-jonową. Bateria zamontowana w urządzeniu jest niewymienna.

Nieprzestrzeganie poniższych zaleceń może doprowadzić np. do skrócenia czasu działania baterii, uszkodzenia urządzenia, wycieku elektrolitu, oparzeń substancjami chemicznymi.

Nie należy naruszać integralności koperty poprzez jej modyfikowanie, rozbieranie, uszkodzenie itp. Zabrania się również podejmowania prób wymontowywania i wymiany baterii.

Należy unikać narażania urządzenia na działanie wysokich, jak i bardzo niskich temperatur powyżej +50 °C lub poniżej –20 °C.

Urządzenie należy chronić przed ogniem i innymi zagrożeniami.

W celu naładowania urządzenia należy korzystać wyłącznie z kabla, przeznaczonego dla danego modelu, dołączonego w zestawie.

Podczas normalnego użytkowania urządzenia jest ono narażane na negatywne oddziaływanie wielu czynników, w tym kurzu oraz potu ludzkiego. Sól zawarta w pocie wydzielanym przez ludzką skórę może wywoływać reakcję chemiczną z metalem. Zaleca się regularne czyszczenie zewnętrznych powierzchni urządzenia lekko wilgotną, miękką szmatką. Przed każdorazowym kontaktem z wodą należy upewnić się, czy przyciski są w odpowiednim położeniu (dociśnięte/dokręcone) oraz czy szkło, ramka, dekiel, koronka nie są uszkodzone. Gwałtowne zmiany temperatur (np. rozgrzanie słońcem, a następnie gwałtowne schłodzenie wodą) mogą powodować zaparowanie urządzenia.

UWAGA! Naruszenie wymogów użytkowania stanowi użytkowanie urządzenia niezgodnie z jego przeznaczeniem, gwarancją oraz umową sprzedaży.

Dodatkowe informacje

Wszystkie pomiary wykonywane za pomocą urządzenia, w tym monitorowanie aktywności, a także dane dotyczące zdrowia, są orientacyjne i mogą nie być w pełni dokładne.

Informacji dotyczących stanu zdrowia nie należy wykorzystywać do leczenia czy zapobiegania jakimkolwiek chorobom, bądź innym problemom zdrowotnym.

Zbierane przez czujniki urządzenia dane wykonują pomiary aktywności w tylko przybliżeniu. Podane parametry np. wykonanych kroków, odległości, pomiaru tętna, kalorii itp. służą celom informacyjnym i mogą nie być w pełni dokładne.

Oprogramowanie

Do korzystania z produktu jest konieczna Aplikacja (R2Active) zainstalowana na smartfonie. Sprzedawca nie gwarantuje, że Twoje urządzenie będzie kompatybilne z Twoim smartfonem.

Oprogramowanie to nie jest powiązane ze spółką R2 Center sp. z o.o., ani żadną spółką z grupy Apart.

Wobec powyższego ani R2 Center sp. z o.o., ani żadna inna spółka grupy Apart nie będzie przetwarzać twoich danych wprowadzonych lub zebranych przez urządzenie lub twój smartfon. Co więcej w związku z siedzibą producenta oprogramowania możliwe jest przesyłanie twoich danych poza Europejski Obszar Gospodarczy.

1.3 Uczulenia i alergie

Koperta i bransoleta, z której składa się urządzenie, mogą zawierać śladowe ilości niklu. Paski w urządzeniach wyprodukowane są z tworzywa sztucznego lub skóry naturalnej. W wyjątkowych przypadkach, ze względu na działanie potu ludzkiego danej osoby (w tym substancji chemicznych, np. lekarstw) oraz zabrudzeń, może dojść do uczulenia, reakcji alergicznej lub zabrudzenia skóry czy też ubrań, a także paska lub urządzenia.

Dla osób wrażliwych, ze skłonnościami do uczuleń i alergii oraz których skład potu lub wartość pH odbiega od przeciętnej, zaleca się używanie kopert i bransolet w całości stalowych (bez powłoki), tytanowych, złotych lub platynowych. Jednocześnie informujemy, że metale szlachetne (np. złoto) są metalami miękkimi – mniej odpornymi na mechaniczne uszkodzenia niż stal lub tytan (odporność na uszkodzenia mechaniczne zależy także od stopu metalu szlachetnego, im wyższa próba, tym bardziej miękki metal).

1.4 Wodoszczelność

Informacja o klasie wodoszczelności urządzenia jest zamieszczona na deklu urządzenia. BRAK informacji na deklu o klasie wodoszczelności oznacza BRAK klasy wodoszczelności oraz

ZAKAZ użytkowania w kontakcie z wodą, np. kąpiel, mycie rąk, naczyń, czy parą wodną, np. pozostawienie urządzenia w pomieszczeniu o dużej wilgotności (łazienka, kuchnia, sauna).

Prosimy zwrócić szczególną uwagę łącznie na klasę wodoszczelności oraz opis użytkowania urządzenia. Odporność urządzeń na kontakt z wodą jest stopniowana – podzielona na klasy wodoszczelności. Należy dokładnie poznać klasę wodoszczelności zakupionego urządzenia i bezpiecznego dla niej zakresu kontaktu urządzenia z wodą:

KLASY WODOSZCZELNOŚCI					
IP67	● TAK	● TAK	● NIE	● NIE	● NIE
IP68	● TAK	● TAK	● TAK	● NIE	● NIE

UWAGA! W czasie kontaktu urządzenia z wodą nie wolno używać żadnych przycisków.

Producent gwarantuje wodoszczelność przy spełnieniu ww. warunku oraz przy założeniu, że urządzenie nie jest uszkodzone mechanicznie (np. uszkodzone szkło, ramka, dekiel, przyciski itp.).

1.5 Odporność mechaniczna

1. Urządzenia (koperty, bransolety, szkła, paski, itp.) nie są odporne na:
   a. uszkodzenia mechaniczne, a w tym: uderzenia, wstrząsy, upadki lub zarysowania, otarcia itp. Wskutek ww. zdarzeń może wystąpić nieprawidłowe działanie urządzenia lub pogorszenie jego walorów estetycznych i użytkowych,

b. działanie aktywnych substancji, a w tym chemicznych lub organicznych,

c. działanie temperatur powyżej +50 °C lub poniżej −10 °C lub nagłych zmian temperatury (np. zanurzenia w wodzie po uprzednim rozgrzaniu słońcem).

2. W urządzeniach zastosowane jest szkło plastikowe lub szkło mineralne, które, mimo podwyższonych parametrów, nie jest w pełni odporne na zbicie czy zarysowanie.
3. Pasek lub bransoleta są wyprodukowane przy użyciu materiałów przeciętnie odpornych na działanie potu oraz zawartych w nim soli o przeciętnym składzie oraz przeciętnej wartości pH zdrowej osoby. Indywidualny skład potu niektórych osób, a w szczególności w trakcie choroby lub w wyniku podjętego procesu leczenia, może powodować:

   a. przyspieszone zużycie lub uszkodzenia urządzenia, a w szczególności paska lub bransolety,

   b. zabrudzenia w miejscu noszenia urządzenia,

   c. reakcje alergiczne.
4. Urządzenie podlega naturalnemu zużyciu. Pasek jest elementem eksploatacyjnym, który zużywa się najszybciej i wymaga okresowej wymiany, a niektóre czynniki, takie jak: uszkodzenia mechaniczne, w tym np. przetarcia, zerwania itp. oraz wilgoć, woda, działanie środków chemicznych występujących w kosmetykach, perfumach itp., a także pot oraz zawarte w nim sole mogą wpływać na przyspieszone zużycie urządzenia, w tym paska. Należy również pamiętać, że niektóre wersje kolorystyczne pasków, np. białe, są bardziej narażone na zabrudzenia, a także na przebarwienia, w tym zafarbowanie w kontakcie z innymi materiałami.

WARUNKI GWARANCJI

1. Gwarant udziela gwarancji na towar na warunkach wskazanych w niniejszym dokumencie.
2. Udzielamy gwarancji na zakupiony towar przez dwa lata od dnia zakupu. Oznacza to, że nie są nią objęte wady, które ujawniły się po upływie dwóch lat od zakupu.
3. Gwarancja polega na tym, że jeżeli w jej okresie wystąpi wada możesz żądać nieodpłatnej naprawy lub wymiany towaru. Jeżeli wybrano wymianę, ale jest ona niemożliwa lub zbyt kosztowna, dokonamy naprawy. Jeśli wybrano naprawę towaru, ale jest ona niemożliwa lub zbyt kosztowna, dokonamy wymiany towaru na nowy. Jeżeli okaże się, że wymiana i naprawa okażą się zbyt kosztowne lub niemożliwe, zwrócimy zgłaszającemu cenę zakupionego towaru po otrzymaniu zwrotu towaru.
4. Gwarantem jest R2 Center sp. z o.o., ul. Akacjowa 1A w 62-002 Suchy Las.
5. Aby skorzystać z niniejszej gwarancji, należy zgłosić chęć skorzystania z gwarancji do sprzedawcy lub do autoryzowanego punktu serwisowego i wybrać sposób odbioru towaru. Można także samodzielnie dostarczyć towar do sprzedawcy lub punktu serwisowego.
6. Do towaru należy dołączyć uzupełniony przez sprzedawcę certyfikat gwarancyjny. Prawidłowo uzupełniony certyfikat gwarancyjny powinien zawierać:
   a. pieczątkę sprzedawcy,
   b. datę zakupu,
   c. oznaczenie towaru (numer referencyjny lub seryjny),
7. Certyfikat gwarancyjny nie może być podrobiony, przerobiony, ani zawierać jakichkolwiek zmian dokonanych przez osoby inne niż uprawnione (w tym przekreślenia, wytarcia, dopiski itp.).
8. Gwarancja nie obejmuje wad towaru, których przyczyną są:
   a. skutki normalnego zużycia towaru powstałe wskutek jego prawidłowej eksploatacji,

b. oddziaływanie środowiska zewnętrznego na towar, np. negatywne oddziaływanie kurzu oraz potu ludzkiego,
c. działania użytkownika towaru, w tym powstałe w związku z korzystaniem z towaru niezgodnie z przeznaczeniem, a w szczególności skutki:
   c.i. wypadków losowych lub uszkodzenia towaru z winy użytkownika,
   c.ii. korzystania z towaru niezgodnie z instrukcją obsługi,
   c.iii. samowolnych testów, napraw lub rozbiórki towaru,
   c.iv. zanieczyszczenia towaru z winy użytkownika,
   c.v. szkód wynikłych z połączenia towaru z nieodpowiednimi dla niego urządzeniami,
d. siła wyższa.

9. Gwarancja nie obejmuje spadku pojemności baterii lub wbudowanego akumulatora.
10. Gwarancja nie obejmuje ścierania powłoki galwanicznej, rodowanej, PVD i IPG.
11. Naprawa lub wymiana zostanie dokonana w rozsądnym czasie od chwili, w której Gwarant zostanie poinformowany o wadzie towaru.
12. Niniejsza gwarancja ma charakter międzynarodowy i obowiązuje w krajach, w których marka Elixa posiada autoryzowane punkty sprzedaży. Aktualna lista sprzedawców i punktów serwisowych dostępna jest na stronie www.elixa.net.

UWAGA!

13. W przypadku braku zgodności towaru (rzeczy sprzedanej) z umową kupującemu z mocy prawa przysługują środki ochrony prawnej ze strony i na koszt sprzedawcy. Gwarancja nie ma wpływu na te środki ochrony prawnej.

Wyłączenie odpowiedzialności

Zakupione urządzenie nie jest produktem medycznym i nie jest przeznaczone do diagnostyki medycznej.

Przed rozpoczęciem użytkowania smartwatcha należy dokładnie zapoznać się z treścią poniższych warunków korzystania z jego oprogramowania. Korzystanie z tego smartwatcha będzie oznaczać, że akceptujesz poniższe warunki.

Pomiary wykonane przez smartwatch mogą odbiegać od rzeczywistych. Pomiary zapewniają jedynie ogólne wskazówki na temat poziomu aktywności fizycznej.

Pamiętaj, że smartwatch nie jest urządzeniem medycznym. Dane, które zbiera nie są przeznaczone do celów medycznych. Nie należy ich wykorzystywać do diagnozowania, ani leczenia jakichkolwiek chorób lub problemów zdrowotnych. Dane przechowywane na smartwatchu mogą zostać w każdej chwili utracone.

Nie należy podejmować decyzji lekarskich ani diagnozować stanu zdrowia na podstawie danych tętna, ciśnienia krwi i nasycenia krwi tlenem mierzonych i sygnalizowanych przez smartwatch.

Samodzielna diagnoza stanu zdrowia, a tym bardziej samodzielne leczenie się jest niebezpieczne. Tylko wykwalifikowani lekarze medycyny powinni diagnozować i leczyć nadciśnienie tętnicze oraz inne choroby serca. Fachową ocenę stanu zdrowia należy uzyskać od lekarza.

Dane mierzone przez smartwatch, m.in. tętno serca czy ciśnienie krwi mogą stać się niedokładne pod wpływem pewnych czynników, na przykład zakłóceń od otoczenia, sposobu noszenia smartwatcha, zmian klimatycznych czy stanu fizycznego użytkownika.

NIE WOLNO przyjmować leków ani prowadzić leczenia na podstawie danych z pomiarów uzyskanych za pomocą smartwatcha – jeśli potrzebujesz leków lub leczenia, skonsultuj się z lekarzem medycyny. Producent nie ponosi żadnej odpowiedzialności za niedokładność danych pomiarowych, a tym samym za skutki nadużywania danych i informacji z tych pomiarów.

ES173-L

Wprowadzenie

Dziękujemy za wybór smartwatcha ES173-L.
Ten smartwatch może Ci pomóc osiągnąć twoje cele sportowe.

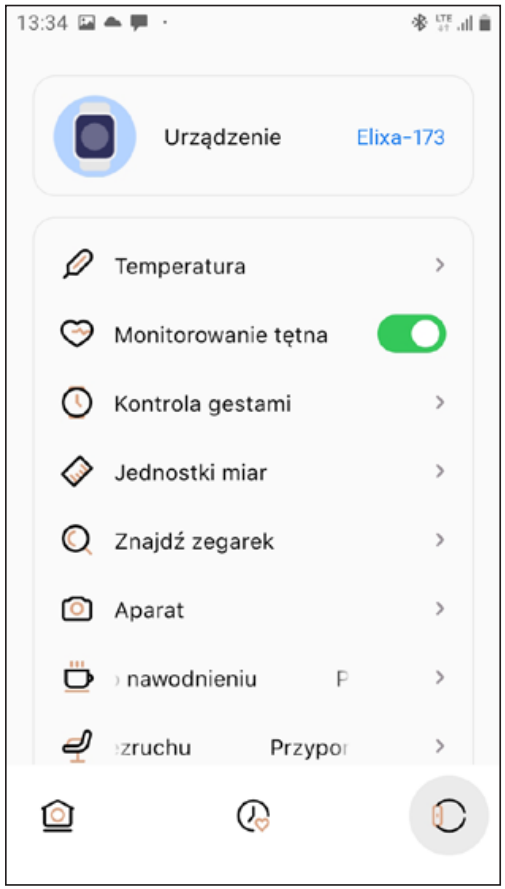

Przed użyciem smartwatcha zaleca się zapoznanie z instrukcją obsługi i naładowanie baterii. Urządzenie powinno ładować się co najmniej 3 godziny przed użyciem.

Wodoszczelność i odporność na pył

Smartwatch jest wodoszczelny i pyłoodporny w określonej przez producenta normie IP. Należy postępować zgodnie z poniższymi wskazówkami, aby zapewnić wodoszczelność i odporność na pył. W przeciwnym razie urządzenie może ulec uszkodzeniu.

- Nie używać smartwatcha pod silnym ciśnieniem wody.
- Nie używać smartwatcha podczas nurkowania, snorkelingu lub innych sportów w niespokojnej wodzie.
- Przed użyciem osuszyć ręce i smartwatch.
- Jeśli smartwatch zostanie poddany działaniu wody, należy go całkowicie wysuszyć miękką ściereczką. Jeśli smartwatch zostanie narażony na działanie innych płynów (takich jak słona woda, woda basenowa, woda z mydłem, olej, perfumy, krem przeciwsłoneczny, środek do dezynfekcji rąk) lub chemikaliów (takich jak kosmetyki), należy go delikatnie umyć czystą wodą i całkowicie wysuszyć miękką ściereczką. Nieprzestrzeganie tych instrukcji może spowodować uszkodzenie działania smartwatcha i zmianę wyglądu.
- Upuszczenie lub uderzenie smartwatcha może spowodować utratę wodoszczelności i odporności na pył.
- Nie demontować smartwatcha. Funkcja wodoszczelności i odporność na pył może zostać utracona.
- Nie używać smartwatcha w ekstremalnie wysokich lub niskich temperaturach.
- Do suszenia smartwatcha nie używać suszarek i innych urządzeń suszących.
- W saunie funkcja wodoszczelności może zostać utracona.

Czyszczenie i obsługa ES173-L

Należy postępować zgodnie z poniższymi punktami, aby zapewnić poprawne działanie i zachowanie wyglądu smartwatcha. W przeciwnym razie ES173-L może ulec uszkodzeniu i spowodować podrażnienie skóry.

– Chronić smartwatch przed kurzem, potem, atramentem, olejami i substancjami chemicznymi (takimi jak kosmetyki, spraye antybakteryjne, środki do dezynfekcji rąk, detergenty i środki owadobójcze). W przeciwnym razie części wewnętrzne i zewnętrzne mogą ulec uszkodzeniu lub wydajność może ulec pogorszeniu. Jeśli ES173-L zostanie zanieczyszczony powyższymi substancjami, należy go wyczyścić miękką, niestrzępiącą się ściereczką.
– Do czyszczenia ES173-L nie używać mydła, detergentów, materiałów ściernych, sprężonego powietrza, fal ultradźwiękowych ani zewnętrznych źródeł ciepła. W przeciwnym razie ES173-L może ulec uszkodzeniu. Pozostałości mydła, detergentu, środka do dezynfekcji rąk lub detergentu mogą powodować podrażnienie skóry.
– Po treningu lub w przypadku pocenia się, wyczyść nadgarstek i pasek. Do czyszczenia ES173-L używać wody z niewielką ilością alkoholu, a następnie dokładnie wysuszyć.
– Jeśli ES173-L zostanie zanieczyszczony w inny sposób, użyć mokrej, miękkiej szczoteczki do zębów, aby go wyczyścić.
– W przypadku uczulenia na materiał, z którego wykonany jest ES173-L, zachować ostrożność podczas użytkowania.
– Producent zlecił przeprowadzenie testów materiałów niebezpiecznych ES173-L przez dział wewnętrzny i zewnętrzną jednostkę certyfikującą, w tym testy wszystkich materiałów mających kontakt ze skórą, testy toksyczności skórnej i testy zużycia.
– ES173-L zawiera nikiel. W przypadku bardzo wrażliwej skóry lub uczulenia na materiał, z którego wykonany jest ES173-L, należy zastosować niezbędne środki ostrożności.

– Nikiel: ES173-L zawiera niewielką ilość niklu. Zawartość jest niższa niż wartość referencyjna wg europejskich przepisów REACH. ES173-L nie powoduje narażenia na kontakt z niklem i przeszedł międzynarodowy test certyfikacyjny. W przypadku uczulenia na nikiel, należy zachować ostrożność podczas korzystania z ES173-L.
– Wszystkie materiały użyte w ES173-L są zgodne z odpowiednimi normami, w tym REACH i RoHS.

Ładowanie smartwatcha

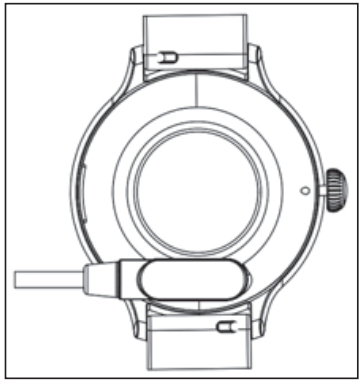

Aby aktywować smartwatch przy pierwszym uruchomieniu, należy go podłączyć i naładować zgodnie z rysunkiem.
Uwaga: Nie używać do ładowania ładowarki przekraczającej 5V⎓ 2A.

Obsługa smartwatcha

Włączanie

Gdy smartwatch jest wyłączony, nacisnąć i przytrzymać przycisk włączania przez 5 sekund, aby go włączyć. Po uruchomieniu smartwatcha zostanie wyświetlony ekran główny.

Obsługa ekranu dotykowego

Na ekranie głównym przesunąć palcem w prawo, aby przejść do ekranu menu, a następnie dotknąć ikony funkcji, aby przejść do odpowiedniego podmenu. Przesunąć palcem w lewo, aby przejść do podsumowania codziennych aktywności.

Aktywacja wyświetlacza

Gdy wyświetlacz smartwatcha jest wyłączony, można nacisnąć przycisk włączania, aby go aktywować. Jeśli przycisk sterowania gestami zostanie włączony w aplikacji, można także aktywować ekran obracając nadgarstek.

Wyłączanie

Dotknąć ikonę **USTAWIENIA** i **SYSTEM – WYŁĄCZ**.

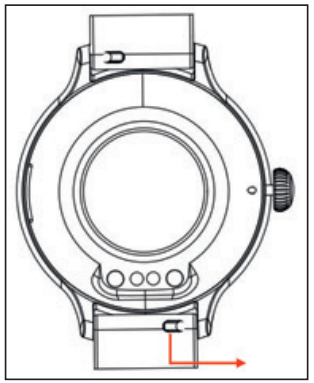

Wymiana paska

Zdjąć pasek ze smartwatcha, przesuwając teleskop na pasku.

Szybka obsługa

Nacisnąć i przytrzymać ekran główny, aby przejść do miniatur stron. Można przesuwać widok w lewo i prawo oraz dotknąć, aby przełączyć stronę.

PRZESUNIĘCIE W PRAWO: Wyświetl listę funkcji: Wybierz numer, Częste kontakty, Rejestr rozmów, Dzienna aktywność, Sport itp. Przesuwaj w górę i w dół, aby przeglądać listę, a następnie dotknij daną funkcję, aby ją wybrać.

PRZESUNIĘCIE W DÓŁ: Wyświetlanie ikon baterii, Bluetooth, godziny i skrótów.

PRZESUNIĘCIE W GÓRĘ: Informacje o wiadomościach tekstowych.

PRZESUNIĘCIE W LEWO: Wyświetl: Codzienną aktywność, Tętno, Sen, Pogoda. W tym interfejsie można również dodać inne funkcje.

Wyświetlacz smartwatcha

Ustawienia

Gdy smartwatch jest w trybie zegara, naciśnij i przytrzymaj środkowy ekran, aby wybrać ekran.

Szybkie uruchomienie

Pobranie i zainstalowanie aplikacji

Można skonfigurować smartwatch za pomocą aplikacji „R2Active” na urządzenia z systemem iOS lub Android. Musisz pobrać i zainstalować aplikację „R2Active” z App Store lub Google Play Store. Można też zeskanować następujący kod QR, aby pobrać aplikację:

Połączenie Bluetooth

Włączyć Bluetooth i GPS w telefonie komórkowym. Aby połączyć, należy włączyć smartwatch, w aplikacji wyszukać urządzenie, wybrać produkt **ELIXA-173**, aby powiązać. Po nawiązaniu połączenia na pasku stanu smartwatcha wyświetli się ikona:

UWAGA:

– Podczas procesu otwierania aplikacji lub łączenia smartwatcha zaakceptować wszystkie prośby o zezwolenie. Podczas procesu wiązania, „R2Active” poprosi o włączenie GPS i Bluetooth oraz autoryzację do uzyskania dostępu do GPS w telefonie komórkowym. W przypadku telefonów z systemem iOS, należy wyrazić zgodę na sparowanie z telefonem i wyświetlanie powiadomień z iPhone.

– Nieprawidłowe działanie: Sparować smartwatch bezpośrednio z Bluetooth w ustawieniach telefonu komórkowego.
– Nie wyłączać usługi powiadamiania Bluetooth podczas użytkowania programów w tle i nie zamykać programów działających w tle. Wpłynie to na funkcję synchronizacji między zegarkiem a telefonem.
– Aby otrzymywać powiadomienia od firm zewnętrznych na smartwatch, należy włączyć powiadomienia.
– Żeby korzystać z funkcji telefonu w smartwatchu, należy wyrazić zgodę na powiązanie urządzenia **ELIXA-173** z Bluetooth oraz zezwolić na dostęp urządzenia do kontaktów i historii połączeń.

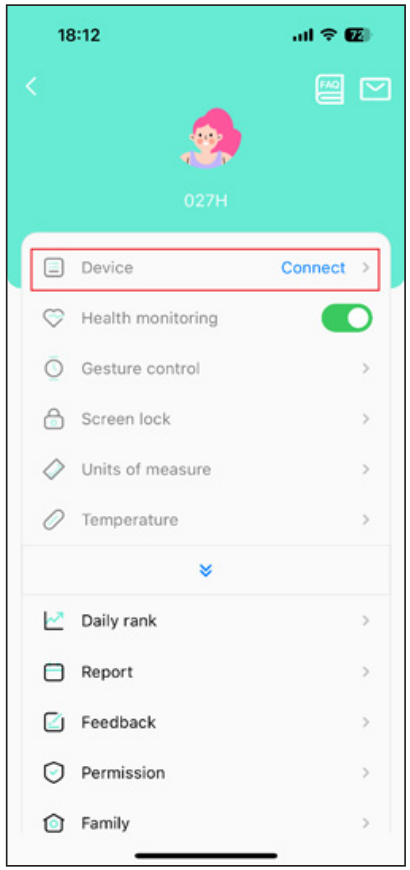

Podstawowe funkcje

Połączenie telefoniczne

Ta funkcja wymaga połączenia audio przez Bluetooth. Podczas wybierania numeru można wprowadzić żądany numer telefonu, a następnie wykonać połączenie; naciśnij i przytrzymaj przez 2 sekundy przyciski **7** i **9** na klawiaturze, aby wprowadzić * i #.

Częste kontakty

Należy dodać je w kolumnie często używanych kontaktów znajdującej się w aplikacji. Często używane kontakty zostaną automatycznie zsynchronizowane z urządzeniem. Można dodać maksymalnie 10 kontaktów.

Zapisy połączeń

Ta funkcja umożliwia zapisanie ostatnich 10 połączeń.

Codzienna aktywność

Zegarek wyświetli całkowitą liczbę kroków użytkownika w danym dniu, przebyty dystans, spalone w tym dniu kalorie. Dane zostaną wyczyszczone każdego dnia o północy.

Sport

W trybie sportowym: ikona funkcji umożliwia przejście do trybów sportowych, takich jak chód, bieg, wspinaczka, rower i inne.

Historia aktywności sportowej

W przypadku uprawiania sportu i dokonania zapisu, funkcja wyświetla zapis aktywności sportowej.

Pulsometr

1. Działanie funkcji: Smartwatch mierzy tętno użytkownika. Po zakończeniu pomiaru nastąpi wibracja i wyświetli się wynik. W przypadku braku pomiaru ekran automatycznie zgaśnie.
2. Instrukcja obsługi: Przesunąć palcem w prawo na ekranie głównym i dotknąć ikony tętna, aby przejść do menu pomiaru tętna. Po wejściu do menu rozpocznie się pomiar. Podczas pomiaru wartość będzie wynosić zero. Po zakończeniu pomiaru zostanie wyświetlona zmierzona wartość.

Sen

1. Działanie funkcji: Smartwatch wyświetla czas snu użytkownika poprzedniej nocy. (Czas pomiaru snu: 21:30–12:00 następnego dnia).
2. Instrukcja obsługi: Przesunąć główny ekran w lewo i prawo, wybrać **SEN**, aby przejść do menu snu. Można wyświetlić czas snu z poprzedniego dnia.

Ciśnienie krwi

Załóż poprawnie smartwatch i otwórz aplikację na smartwatchu – pomiar ciśnienia krwi rozpocznie się tylko na ręczne polecenie użytkownika (przez ok. 45 s).

Saturacja

Załóż poprawnie smartwatch i otwórz aplikację na smartwatchu – pomiar natlenienia krwi rozpocznie się tylko na ręczne polecenie użytkownika (przez ok. 45 s).

Wiadomości

Po połączeniu z Bluetooth powiadomienia z telefonu będą wysyłane na smartwatch. Należy wcześniej aktywować powiadomienia w aplikacji.

Pogoda

Funkcja prezentująca aktualne dane pogodowe.

Budzik

Można ustawić alarmy w aplikacji. Smartwatch pokaże informacje o alarmach, a gdy minie czas alarmu, smartwatch wyświetli ikonę przypomnienia. Po aktywacji włączania/wyłączania alarmu w smartwatchu w ustawieniach alarmu w aplikacji, można je włączać/wyłączać w smartwatchu.

Cykl menstruacyjny

Po ustawieniu cyklu menstruacyjnego w aplikacji smartwatch będzie wyświetlał odpowiednie informacje.

Trening oddechowy

Załóż poprawnie smartwatch i otwórz aplikację na smartwatchu, następnie rozpocznij ćwiczenie kierując się wskazówkami na wyświetlaczu smartwatcha.

Kalendarz

Wyświetl aktualny rok, miesiąc i dzień, przesuń w dół, aby wyświetlić kalendarz.

Kalkulator

Umożliwia wykonywanie obliczeń matematycznych.

Stoper

Smartwatch oferuje stoper z możliwością zliczania jednego lub kilku etapów czasu.

Minutnik

Tą samą funkcją można odliczać nastawiony czas do zera.

Muzyka

Sterowanie odtwarzaczem muzycznym telefonu komórkowego – możesz włączać utwory, zmieniać je i regulować głośność odsłuchu.

Znajdź telefon

Gdy smartwatch jest połączony z aplikacją na telefonie, ten wyda z siebie dźwięk, gdy stukniesz palcem w ekran smartwatcha.

Ustawienia

- Język: można wybrać różne języki.
- Styl głównego menu: można wybrać jeden z 3 stylów.
- Ekran: w tym zmiana wyświetlacza, jasność, czas wyświetlania, ustawienie aktywacji poprzez obrócenie nadgarstka.
- Wibracja: ustawia intensywność wibracji.
- Bateria: pokazuje poziom naładowania baterii, ustawia tryb oszczędzania energii. Gdy go otworzysz, Bluetooth zostanie rozłączony.
- Ustawienie jednostek
- Data i czas: wybierz tryb wyświetlania czasu, ustaw czas i datę.
- Hasło: ustaw hasło, aby zablokować ekran.
- System: w tym Wersja systemu, Wyłączanie, Resetowanie ustawień.

ES174-L

Wprowadzenie

Dziękujemy za wybór smartwatcha ES174-L.
Ten smartwatch może Ci pomóc osiągnąć twoje cele sportowe.

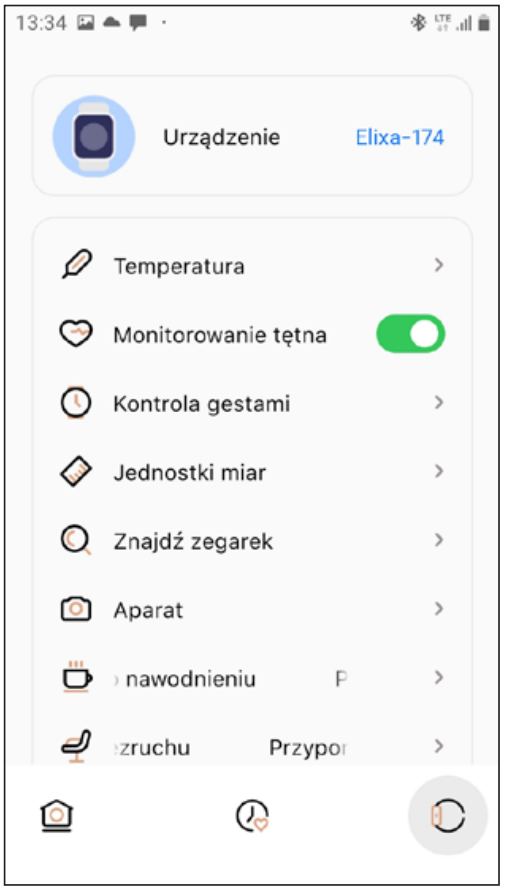

Przed użyciem smartwatcha zaleca się zapoznanie z instrukcją obsługi i naładowanie baterii. Urządzenie powinno ładować się co najmniej 3 godziny przed użyciem.

Wodoszczelność i odporność na pył

Smartwatch jest wodoszczelny i pyłoodporny w określonej przez producenta normie IP. Należy postępować zgodnie z poniższymi wskazówkami, aby zapewnić wodoszczelność i odporność na pył. W przeciwnym razie urządzenie może ulec uszkodzeniu.

- Nie używać smartwatcha pod silnym ciśnieniem wody.
- Nie używać smartwatcha podczas nurkowania, snorkelingu lub innych sportów w niespokojnej wodzie.
- Przed użyciem osuszyć ręce i smartwatch.
- Jeśli smartwatch zostanie poddany działaniu wody, należy go całkowicie wysuszyć miękką ściereczką. Jeśli smartwatch zostanie narażony na działanie innych płynów (takich jak słona woda, woda basenowa, woda z mydłem, olej, perfumy, kremy przeciwsłoneczne, środek do dezynfekcji rąk) lub chemikaliów (takich jak kosmetyki), należy go umyć czystą wodą i całkowicie wysuszyć miękką szmatką. Nieprzestrzeganie tych instrukcji może spowodować uszkodzenie działania smartwatcha i zmianę wyglądu.
- Upuszczenie lub uderzenie smartwatcha może spowodować utratę wodoszczelności i odporności na pył.
- Nie demontować smartwatcha. Funkcja wodoszczelności i odporność na pył może zostać utracona.
- Nie używać smartwatcha w ekstremalnie wysokich lub niskich temperaturach.
- Do suszenia smartwatcha nie używać suszarek i innych urządzeń suszących.
- W saunie funkcja wodoszczelności może zostać utracona.

Czyszczenie i obsługa ES174-L

Należy postępować zgodnie z poniższymi punktami, aby zapewnić poprawne działanie i zachowanie wyglądu smartwatcha. W przeciwnym razie ES174-L może ulec uszkodzeniu i spowodować podrażnienie skóry.

– Chronić smartwatch przed kurzem, potem, atramentem, olejami i substancjami chemicznymi (takimi jak kosmetyki, spraye antybakteryjne, środki do dezynfekcji rąk, detergenty i środki owadobójcze). W przeciwnym razie części wewnętrzne i zewnętrzne mogą ulec uszkodzeniu lub wydajność może ulec pogorszeniu. Jeśli ES174-L zostanie zanieczyszczony powyższymi substancjami, należy go wyczyścić miękką, niestrzępiącą się ściereczką.
– Do czyszczenia ES174-L nie używać mydła, detergentów, materiałów ściernych, sprężonego powietrza, fal ultradźwiękowych ani zewnętrznych źródeł ciepła. W przeciwnym razie ES174-L może ulec uszkodzeniu. Pozostałości mydła, detergentu, środka do dezynfekcji rąk lub detergentu mogą powodować podrażnienie skóry.
– Po treningu lub w przypadku pocenia się, wyczyść nadgarstek i pasek. Do czyszczenia ES174-L używać wody z niewielką ilością alkoholu, a następnie dokładnie osuszyć.
– Jeśli ES174-L zostanie zanieczyszczony w inny sposób, użyć mokrej, miękkiej szczoteczki do zębów, aby go wyczyścić.
– W przypadku uczulenia na materiał, z którego wykonany jest ES174-L, zachować ostrożność podczas użytkowania.
– Producent zlecił przeprowadzenie testów materiałów niebezpiecznych ES174-L przez dział wewnętrzny i zewnętrzną jednostkę certyfikującą, w tym testy wszystkich materiałów mających kontakt ze skórą, testy toksyczności skórnej i testy zużycia.
– Nikiel: ES174-L zawiera niewielką ilość niklu. Zawartość jest niższa niż wartość referencyjna wg europejskich przepisów REACH. ES174-L nie powoduje narażenia na kontakt z niklem i przeszedł

międzynarodowy test certyfikacyjny. W przypadku uczulenia na nikiel, należy zachować ostrożność podczas korzystania z ES174-L.

– Wszystkie materiały użyte w ES174-L są zgodne z odpowiednimi normami, w tym REACH i RoHS.

Ładowanie smartwatcha

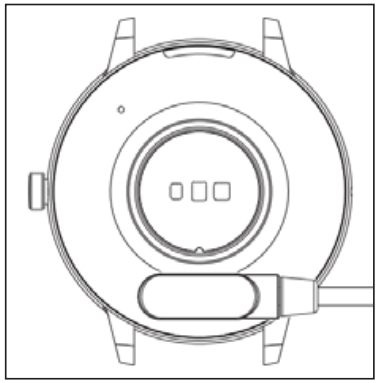

Aby aktywować smartwatch przy pierwszym uruchomieniu, należy go podłączyć i naładować zgodnie z rysunkiem.
Uwaga: Nie używać do ładowania ładowarki przekraczającej 5V⎓ 2A.

Obsługa smartwatcha

Włączanie

Gdy smartwatch jest wyłączony, nacisnąć i przytrzymać przycisk włączania przez 5 sekund, aby go włączyć. Po uruchomieniu smartwatcha zostanie wyświetlony ekran główny.

Obsługa ekranu dotykowego

Na ekranie głównym przesunąć palcem w prawo, aby przejść do ekranu menu, a następnie dotknąć ikony funkcji, aby przejść do odpowiedniego podmenu.

Aktywacja wyświetlacza

Gdy wyświetlacz smartwatcha jest wyłączony, można nacisnąć przycisk włączania, aby go aktywować. Jeśli przycisk sterowania gestami zostanie włączony w aplikacji, można także aktywować ekran obracając nadgarstek.

Wyłączanie

Dotknąć ikonę **USTAWIENIA** i **SYSTEM – WYŁĄCZ**.

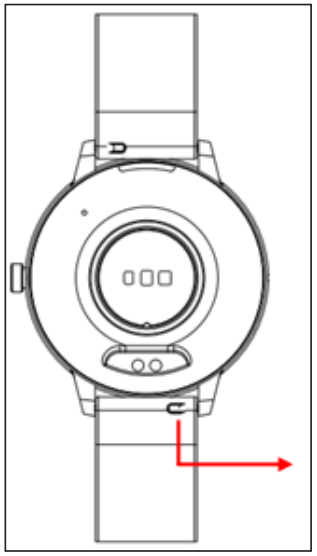

Wymiana paska

Zdjąć pasek ze smartwatcha, przesuwając teleskop na pasku.

Szybka obsługa

Naciśnij i przytrzymaj ekran główny, aby przejść do miniatur stron. Można przesuwać widok w lewo i prawo oraz dotknąć, aby przełączyć stronę.

PRZESUNIĘCIE W PRAWO: Wyświetl listę funkcji: Rozmowa telefoniczna, Częste kontakty, Rejestr połączeń, Codzienna aktywność itp. Przesuń w górę i w dół, aby poruszać się po liście, a następnie dotknij funkcji, aby ją wybrać.

PRZESUNIĘCIE W DÓŁ: Wyświetlanie ikon baterii, Bluetooth, godziny i skrótów

PRZESUNIĘCIE W GÓRĘ: Informacje o pamięci masowej.

PRZESUNIĘCIE W LEWO: Wyświetl: Codzienna aktywność, Tętno, Sen, Pogoda. W tym interfejsie można dodać inne funkcje.

Ustawienie wyglądu menu

Możesz wybrać styl menu z funkcji ustawień:

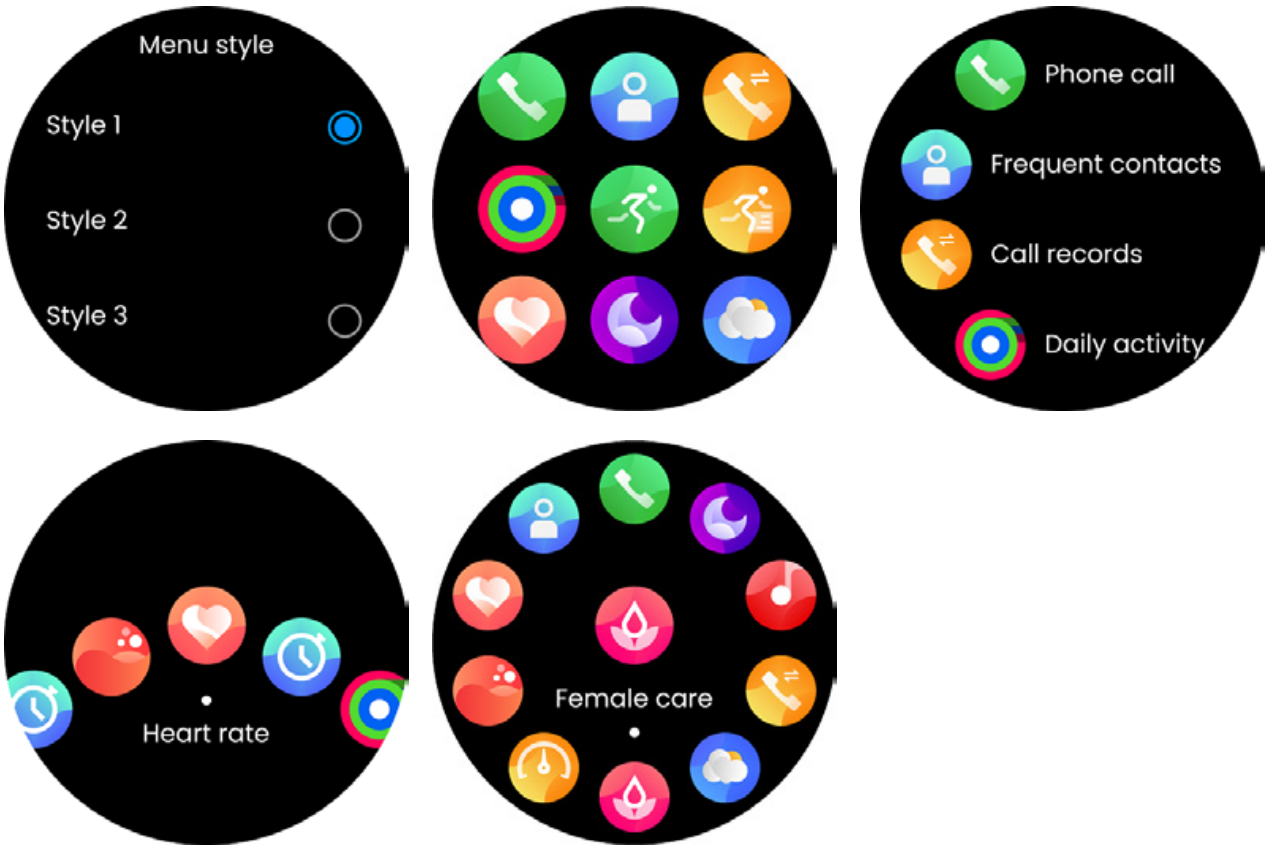

Wyświetlacz smartwatcha

Ustawienia

Gdy smartwatch jest w trybie zegara, naciśnij i przytrzymaj środkowy ekran, aby wybrać ekran.

Szybkie uruchomienie

Pobranie i zainstalowanie aplikacji

Można skonfigurować smartwatch za pomocą aplikacji „R2Active” na urządzenia z systemem iOS lub Android. Musisz pobrać i zainstalować aplikację „R2Active” z App Store lub Google Play Store. Można też zeskanować następujący kod QR, aby pobrać aplikację:

Połączenie Bluetooth

Włączyć Bluetooth i GPS w telefonie komórkowym. Aby połączyć, należy włączyć smartwatch, w aplikacji wyszukać urządzenie, wybrać produkt **ELIXA-174**, aby powiązać. Po nawiązaniu połączenia na pasku stanu smartwatcha wyświetli się ikona:

UWAGA:

– Podczas procesu otwierania aplikacji lub łączenia smartwatcha zaakceptować wszystkie prośby o zezwolenie. Podczas procesu wiązania, „R2Active” poprosi o włączenie GPS i Bluetooth oraz autoryzację do uzyskania dostępu do GPS w telefonie komórkowym. W przypadku telefonów z systemem iOS, należy wyrazić zgodę na sparowanie z telefonem i wyświetlanie powiadomień z iPhone.

– Nieprawidłowe działanie: Sparować smartwatch bezpośrednio z Bluetooth w ustawieniach telefonu komórkowego.
– Nie wyłączać usługi powiadamiania Bluetooth podczas użytkowania programów w tle i nie zamykać programów działających w tle. Wpłynie to na funkcję synchronizacji między zegarkiem a telefonem.
– Aby otrzymywać powiadomienia od firm zewnętrznych na smartwatch, należy włączyć powiadomienia.
– Żeby korzystać z funkcji telefonu w smartwatchu, należy wyrazić zgodę na powiązanie urządzenia **ELIXA-174** z Bluetooth oraz zezwolić na dostęp urządzenia do kontaktów i historii połączeń.

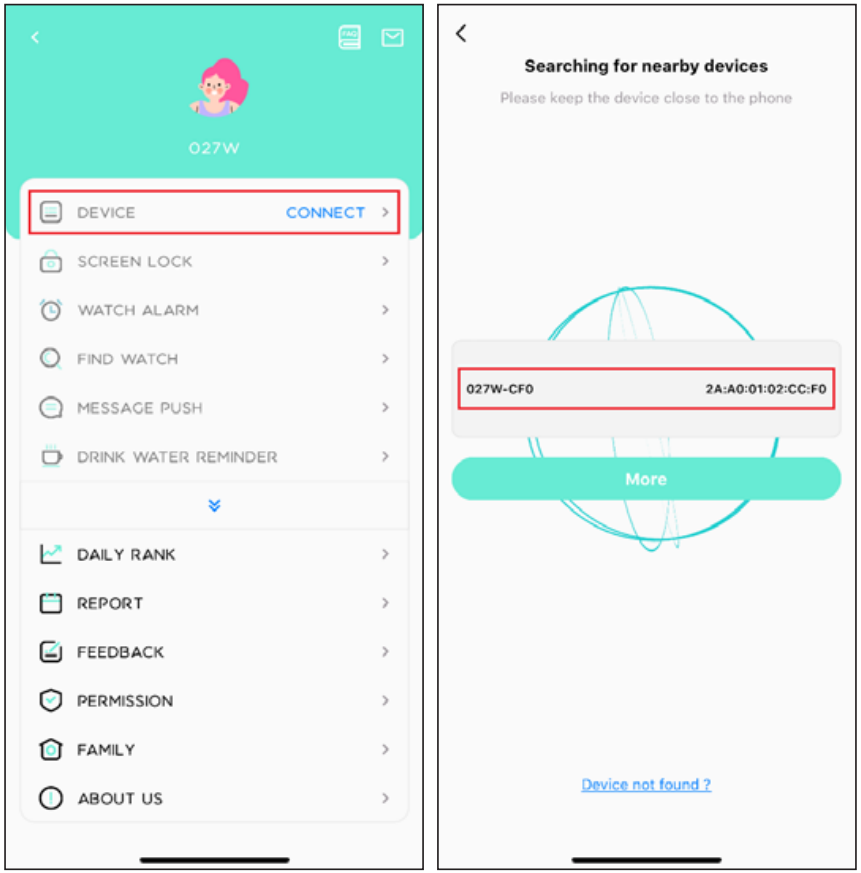

Podstawowe funkcje

Połączenie telefoniczne

Ta funkcja wymaga połączenia audio przez Bluetooth. Podczas wybierania numeru można wprowadzić żądany numer telefonu, a następnie wykonać połączenie; naciśnij i przytrzymaj przez 2 sekundy przyciski **7** i **9** na klawiaturze, aby wprowadzić * i #.

Częste kontakty

Należy dodać je w kolumnie często używanych kontaktów znajdującej się w aplikacji. Często używane kontakty zostaną automatycznie zsynchronizowane z urządzeniem. Można dodać maksymalnie 10 kontaktów.

Zapisy połączeń

Ta funkcja umożliwia zapisanie ostatnich 10 połączeń.

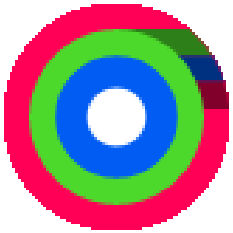

Codzienna aktywność

Zegarek wyświetli całkowitą liczbę kroków użytkownika w danym dniu, przebyty dystans, spalone w tym dniu kalorie. Dane zostaną wyczyszczone każdego dnia o północy.

Sport

W trybie sportowym: ikona funkcji umożliwia przejście do trybów sportowych, takich jak chód, bieg, wspinaczka, rower i inne.

Historia aktywności sportowej

W przypadku uprawiania sportu i dokonania zapisu, funkcja wyświetla zapis aktywności sportowej.

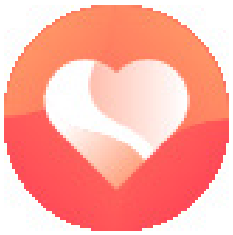

Pulsometr

1. Działanie funkcji: Smartwatch mierzy tętno użytkownika. Po zakończeniu pomiaru nastąpi wibracja i wyświetli się wynik. W przypadku braku pomiaru ekran automatycznie zgaśnie.
2. Instrukcja obsługi: Przesunąć palcem w prawo na ekranie głównym i dotknąć ikony tętna, aby przejść do menu pomiaru tętna. Po wejściu do menu rozpocznie się pomiar. Podczas pomiaru wartość będzie wynosić zero. Po zakończeniu pomiaru zostanie wyświetlona zmierzona wartość.

Sen

1. Działanie funkcji: Smartwatch wyświetla czas snu użytkownika poprzedniej nocy. (Czas pomiaru snu: 21:30–12:00 następnego dnia).
2. Instrukcja obsługi: Przesunąć główny ekran w prawo, wybrać **SEN**, aby przejść do menu snu. Można wyświetlić czas snu z poprzedniego dnia.

Ciśnienie krwi

Załóż poprawnie smartwatch i otwórz aplikację na smartwatchu – pomiar ciśnienia krwi rozpocznie się tylko na ręczne polecenie użytkownika (przez ok. 45 s).

Saturacja

Załóż poprawnie smartwatch i otwórz aplikację na smartwatchu – pomiar natlenienia krwi rozpocznie się tylko na ręczne polecenie użytkownika (przez ok. 45 s).

Wiadomości

Po połączeniu z Bluetooth powiadomienia z telefonu będą wysyłane na smartwatch. Należy wcześniej aktywować powiadomienia w aplikacji.

Pogoda

Funkcja prezentująca aktualne dane pogodowe.

Budzik

Można ustawić alarmy w aplikacji. Smartwatch pokaże informacje o alarmach, a gdy minie czas alarmu, smartwatch wyświetli ikonę przypomnienia. Po aktywacji włączania/wyłączania alarmu w smartwatchu w ustawieniach alarmu w aplikacji, można je włączać/wyłączać w smartwatchu.

Cykl menstruacyjny

Po ustawieniu cyklu menstruacyjnego w aplikacji smartwatch będzie wyświetlał odpowiednie informacje.

Trening oddechowy

Załóż poprawnie smartwatch i otwórz aplikację na smartwatchu, następnie rozpocznij ćwiczenie kierując się wskazówkami na wyświetlaczu smartwatcha.

Kalendarz

Wyświetl aktualny rok, miesiąc i dzień.

Kalkulator

Umożliwia wykonywanie obliczeń matematycznych.

Stoper

Smartwatch oferuje stoper z możliwością zliczania jednego lub kilku etapów czasu.

Minutnik

Tą samą funkcją można odliczać nastawiony czas do zera.

Muzyka

Sterowanie odtwarzaczem muzycznym telefonu komórkowego – możesz włączać utwory, zmieniać je i regulować głośność odsłuchu.

Znajdź telefon

Gdy smartwatch jest połączony z aplikacją na telefonie, ten wyda z siebie dźwięk, gdy stukniesz palcem w ekran smartwatcha.

Ustawienia

- Język: można wybrać różne języki.
- Styl głównego menu: można wybrać jeden z 4 stylów.
- Ekran: w tym zmiana wyświetlacza, jasność, czas wyświetlania, ustawienie aktywacji poprzez obrócenie nadgarstka.
- Wibracja: ustawia intensywność wibracji.
- Bateria: pokazuje poziom naładowania baterii, ustawia tryb oszczędzania energii. Gdy go otworzysz, Bluetooth zostanie rozłączony.
- Ustawienie jednostek
- Data i czas: wybierz tryb wyświetlania czasu, ustaw czas i datę.
- Hasło: ustaw hasło, aby zablokować ekran.
- System: w tym Wersja systemu, Wyłączanie, Resetowanie ustawień.

ES175-L

Wprowadzenie

Dziękujemy za wybór smartwatcha ES175-L.
Ten smartwatch może Ci pomóc osiągnąć twoje cele sportowe.

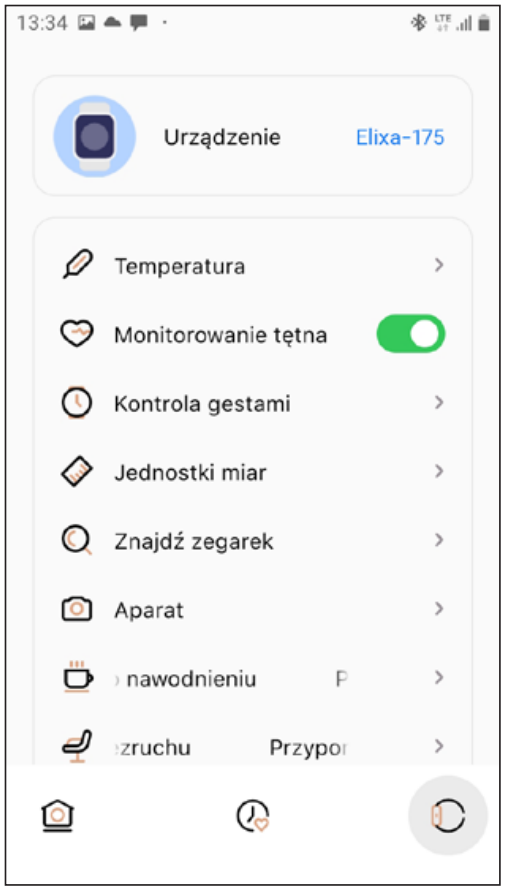

Przed użyciem smartwatcha zaleca się zapoznanie z instrukcją obsługi i naładowanie baterii. Urządzenie powinno ładować się co najmniej 3 godziny przed użyciem.

Wodoszczelność i odporność na pył

Smartwatch jest wodoszczelny i pyłoodporny w określonej przez producenta normie IP. Należy postępować zgodnie z poniższymi wskazówkami, aby zapewnić wodoszczelność i odporność na pył. W przeciwnym razie urządzenie może ulec uszkodzeniu.

- Nie używać smartwatcha pod silnym ciśnieniem wody.
- Nie używać smartwatcha podczas nurkowania, snorkelingu lub innych sportów w niespokojnej wodzie.
- Przed użyciem osuszyć ręce i smartwatch.
- Jeśli smartwatch zostanie poddany działaniu wody, należy go całkowicie wysuszyć miękką ściereczką. Jeśli smartwatch zostanie narażony na działanie innych płynów (takich jak słona woda, woda basenowa, woda z mydłem, olej, perfumy, kremy przeciwsłoneczne, środek do dezynfekcji rąk) lub chemikaliów (takich jak kosmetyki), należy go umyć czystą wodą i całkowicie wysuszyć miękką szmatką. Nieprzestrzeganie tych instrukcji może spowodować uszkodzenie działania smartwatcha i zmianę wyglądu.
- Upuszczenie lub uderzenie smartwatcha może spowodować utratę wodoszczelności i odporności na pył.
- Nie demontować smartwatcha. Funkcja wodoszczelności i odporność na pył może zostać utracona.
- Nie używać smartwatcha w ekstremalnie wysokich lub niskich temperaturach.
- Do suszenia smartwatcha nie używać suszarek i innych urządzeń suszących.
- W saunie funkcja wodoszczelności może zostać utracona.

Czyszczenie i obsługa ES175-L

Należy postępować zgodnie z poniższymi punktami, aby zapewnić poprawne działanie i zachowanie wyglądu smartwatcha. W przeciwnym razie ES175-L może ulec uszkodzeniu i spowodować podrażnienie skóry.

– Chronić smartwatch przed kurzem, potem, atramentem, olejami i substancjami chemicznymi (takimi jak kosmetyki, spraye antybakteryjne, środki do dezynfekcji rąk, detergenty i środki owadobójcze). W przeciwnym razie części wewnętrzne i zewnętrzne mogą ulec uszkodzeniu lub wydajność może ulec pogorszeniu. Jeśli ES175-L zostanie zanieczyszczony powyższymi substancjami, należy go wyczyścić miękką, niestrzępiącą się ściereczką.
– Do czyszczenia ES175-L nie używać mydła, detergentów, materiałów ściernych, sprężonego powietrza, fal ultradźwiękowych ani zewnętrznych źródeł ciepła. W przeciwnym razie ES175-L może ulec uszkodzeniu. Pozostałości mydła, detergentu, środka do dezynfekcji rąk lub detergentu mogą powodować podrażnienie skóry.
– Po treningu lub w przypadku pocenia się, wyczyść nadgarstek i pasek. Do czyszczenia ES175-L używać wody z niewielką ilością alkoholu, a następnie dokładnie osuszyć.
– Jeśli ES175-L zostanie zanieczyszczony w inny sposób, użyć mokrej, miękkiej szczoteczki do zębów, aby go wyczyścić.
– W przypadku uczulenia na materiał, z którego wykonany jest ES175-L, zachować ostrożność podczas użytkowania.
– Producent zlecił przeprowadzenie testów materiałów niebezpiecznych ES175-L przez dział wewnętrzny i zewnętrzną jednostkę certyfikującą, w tym testy wszystkich materiałów mających kontakt ze skórą, testy toksyczności skórnej i testy zużycia.
– Nikiel: ES175-L zawiera niewielką ilość niklu. Zawartość jest niższa niż wartość referencyjna wg europejskich przepisów REACH. ES175-L nie powoduje narażenia na kontakt z niklem i przeszedł

międzynarodowy test certyfikacyjny. W przypadku uczulenia na nikiel, należy zachować ostrożność podczas korzystania z ES175-L.

– Wszystkie materiały użyte w ES175-L są zgodne z odpowiednimi normami, w tym REACH i RoHS.

Ładowanie smartwatcha

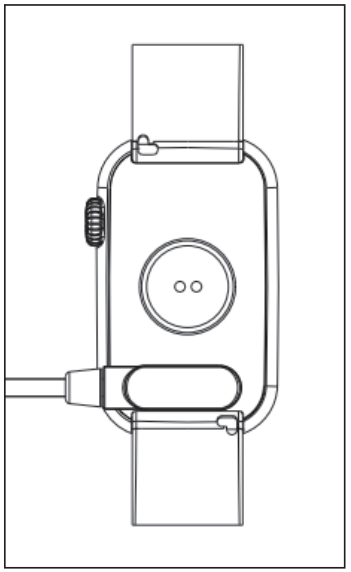

Aby aktywować smartwatch przy pierwszym uruchomieniu, należy go podłączyć i naładować zgodnie z rysunkiem.
Uwaga: Nie używać do ładowania ładowarki przekraczającej 5V⎓ 2A.

Obsługa smartwatcha

Włączanie

Gdy smartwatch jest wyłączony, nacisnąć i przytrzymać przycisk włączania przez 5 sekund, aby go włączyć. Po uruchomieniu smartwatcha zostanie wyświetlony ekran główny.

Obsługa ekranu dotykowego

Na ekranie głównym przesunąć palcem w prawo, aby przejść do ekranu menu, a następnie dotknąć ikony funkcji, aby przejść do odpowiedniego podmenu.

Aktywacja wyświetlacza

Gdy wyświetlacz smartwatcha jest wyłączony, można nacisnąć przycisk włączania, aby go aktywować. Jeśli przycisk sterowania gestami zostanie włączony w aplikacji, można także aktywować ekran obracając nadgarstek.

Wyłączanie

Dotknąć ikonę **USTAWIENIA** i **SYSTEM – WYŁĄCZ**.

Wymiana paska

Zdjąć pasek ze smartwatcha, przesuwając teleskop na pasku.

Szybka obsługa

Naciśnij i przytrzymaj ekran główny, aby przejść do miniatur stron. Można przesuwać widok w lewo i prawo oraz dotknąć, aby przełączyć stronę.

PRZESUNIĘCIE W PRAWO: Wyświetl listę funkcji: Codzienna aktywność, Sporty, Tętno, Sen, Ciśnienie krwi itp. Przesuń w górę i w dół, aby poruszać się po liście, a następnie dotknij funkcji, aby ją wybrać.
PRZESUNIĘCIE W DÓŁ: Wyświetlanie ikon baterii, Bluetooth , godziny i skrótów
PRZESUNIĘCIE W GÓRĘ: Informacje o pamięci masowej.
PRZESUNIĘCIE W LEWO: Wyświetl listę funkcji, przesuń w lewo lub prawo i dotknij funkcji, aby ją wybrać.

Wyświetlacz smartwatcha

Ustawienia

Gdy smartwatch jest w trybie zegara, naciśnij i przytrzymaj środkowy ekran, aby wybrać ekran.

Szybkie uruchomienie

Pobranie i zainstalowanie aplikacji

Można skonfigurować smartwatch za pomocą aplikacji „R2Active” na urządzenia z systemem iOS lub Android. Musisz pobrać i zainstalować aplikację „R2Active” z App Store lub Google Play Store. Można też zeskanować następujący kod QR, aby pobrać aplikację:

Połączenie Bluetooth

Włączyć Bluetooth i GPS w telefonie komórkowym. Aby połączyć, należy włączyć smartwatch, w aplikacji wyszukać urządzenie, wybrać produkt **ELIXA-175**, aby powiązać. Po nawiązaniu połączenia na pasku stanu smartwatcha wyświetli się ikona:

UWAGA:

– Podczas procesu otwierania aplikacji lub łączenia smartwatcha zaakceptować wszystkie prośby o zezwolenie. Podczas procesu wiązania, „R2Active” poprosi o włączenie GPS i Bluetooth oraz autoryzację do uzyskania dostępu do GPS w telefonie komórkowym. W przypadku telefonów z systemem iOS, należy wyrazić zgodę na sparowanie z telefonem i wyświetlanie powiadomień z iPhone.

– Nieprawidłowe działanie: Sparować smartwatch bezpośrednio z Bluetooth w ustawieniach telefonu komórkowego.
– Nie wyłączać usługi powiadamiania Bluetooth podczas użytkowania programów w tle i nie zamykać programów działających w tle. Wpłynie to na funkcję synchronizacji między zegarkiem a telefonem.
– Aby otrzymywać powiadomienia od firm zewnętrznych na smartwatch, należy włączyć powiadomienia.
– Żeby korzystać z funkcji telefonu w smartwatchu, należy wyrazić zgodę na powiązanie urządzenia **ELIXA-175** z Bluetooth oraz zezwolić na dostęp urządzenia do kontaktów i historii połączeń.

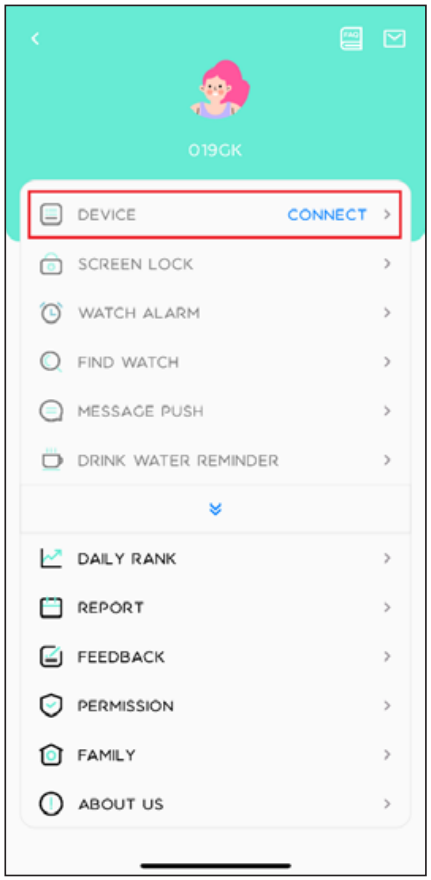

Podstawowe funkcje

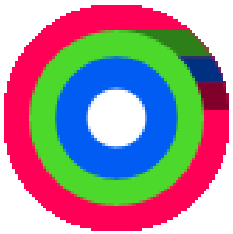

Codzienna aktywność

Zegarek wyświetli całkowitą liczbę kroków użytkownika w danym dniu, przebyty dystans, spalone w tym dniu kalorie. Dane zostaną wyczyszczone każdego dnia o północy.

Sport

W trybie sportowym: ikona funkcji umożliwia przejście do trybów sportowych, takich jak chód, bieg, wspinaczka, rower i inne

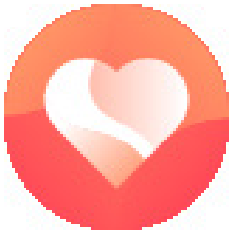

Pulsometr

1. Działanie funkcji: Smartwatch mierzy tętno użytkownika. Po zakończeniu pomiaru nastąpi wibracja i wyświetli się wynik. W przypadku braku pomiaru ekran automatycznie zgaśnie.
2. Instrukcja obsługi: Przesunąć palcem w prawo na ekranie głównym i dotknąć ikony tętna, aby przejść do menu pomiaru tętna. Po wejściu do menu rozpocznie się pomiar. Podczas pomiaru wartość będzie wynosić zero. Po zakończeniu pomiaru zostanie wyświetlona zmierzona wartość.

Sen

1. Działanie funkcji: Smartwatch wyświetla czas snu użytkownika poprzedniej nocy. (Czas pomiaru snu: 21:30–12:00 następnego dnia).
2. Instrukcja obsługi: Przesunąć główny ekran w prawo, wybrać **SEN**, aby przejść do menu snu. Można wyświetlić czas snu z poprzedniego dnia.

Ciśnienie krwi

Załóż poprawnie smartwatch i otwórz aplikację na smartwatchu – pomiar ciśnienia krwi rozpocznie się tylko na ręczne polecenie użytkownika (przez ok. 30 s).

Saturacja

Załóż poprawnie smartwatch i otwórz aplikację na smartwatchu – pomiar natlenienia krwi rozpocznie się tylko na ręczne polecenie użytkownika (przez ok. 30 s).

Wiadomości

Po połączeniu z Bluetooth powiadomienia z telefonu będą wysyłane na smartwatch. Należy wcześniej aktywować powiadomienia w aplikacji.

Pogoda

Funkcja prezentująca aktualne dane pogodowe.

Cykl menstruacyjny

Po ustawieniu cyklu menstruacyjnego w aplikacji smartwatch będzie wyświetlał odpowiednie informacje.

Stoper

Smartwatch oferuje stoper z możliwością zliczania jednego lub kilku etapów czasu.

Muzyka

Sterowanie odtwarzaczem muzycznym telefonu komórkowego – możesz włączać utwory, zmieniać je i regulować głośność odsłuchu.

Znajdź telefon

Gdy smartwatch jest połączony z aplikacją na telefonie, ten wyda z siebie dźwięk, gdy stukniesz palcem w ekran smartwatcha.

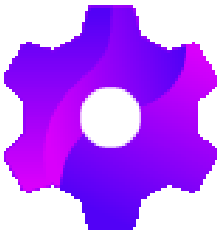

Ustawienia

- Język: można wybrać różne języki.
- Ekran: w tym zmiana wyświetlacza, jasność, czas wyświetlania, ustawienie aktywacji poprzez obrócenie nadgarstka.
- Wibracja: ustawia intensywność wibracji.
- Styl głównego menu: można wybrać jeden z 2 stylów.
- Bateria: pokazuje poziom naładowania baterii, ustawia tryb oszczędzania energii. Gdy go otworzysz, Bluetooth zostanie rozłączony.
- Ustawienie jednostek
- Data i czas: wybierz tryb wyświetlania czasu, ustaw czas i datę.
- System: w tym Wersja systemu, Wyłączanie, Resetowanie ustawień.

ES176-L

Wprowadzenie

Dziękujemy za wybór smartwatcha ES176-L.
Ten smartwatch może Ci pomóc osiągnąć twoje cele sportowe.

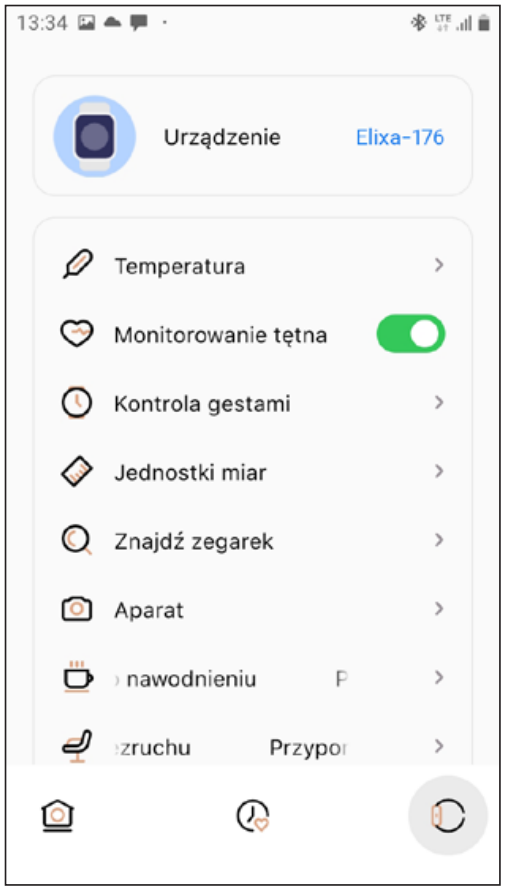

Przed użyciem smartwatcha zaleca się zapoznanie z instrukcją obsługi i naładowanie baterii. Urządzenie powinno ładować się co najmniej 3 godziny przed użyciem.

Wodoszczelność i odporność na pył

Smartwatch jest wodoszczelny i pyłoodporny w określonej przez producenta normie IP. Należy postępować zgodnie z poniższymi wskazówkami, aby zapewnić wodoszczelność i odporność na pył. W przeciwnym razie urządzenie może ulec uszkodzeniu.

- Nie używać smartwatcha pod silnym ciśnieniem wody.
- Nie używać smartwatcha podczas nurkowania, snorkelingu lub innych sportów w niespokojnej wodzie.
- Przed użyciem osuszyć ręce i smartwatch.
- Jeśli smartwatch zostanie poddany działaniu wody, należy go całkowicie wysuszyć miękką ściereczką. Jeśli smartwatch zostanie narażony na działanie innych płynów (takich jak słona woda, woda basenowa, woda z mydłem, olej, perfumy, kremy przeciwsłoneczne, środek do dezynfekcji rąk) lub chemikaliów (takich jak kosmetyki), należy go umyć czystą wodą i całkowicie wysuszyć miękką szmatką. Nieprzestrzeganie tych instrukcji może spowodować uszkodzenie działania smartwatcha i zmianę wyglądu.
- Upuszczenie lub uderzenie smartwatcha może spowodować utratę wodoszczelności i odporności na pył.
- Nie demontować smartwatcha. Funkcja wodoszczelności i odporność na pył może zostać utracona.
- Nie używać smartwatcha w ekstremalnie wysokich lub niskich temperaturach.
- Do suszenia smartwatcha nie używać suszarek i innych urządzeń suszących.
- W saunie funkcja wodoszczelności może zostać utracona.

Czyszczenie i obsługa ES176-L

Należy postępować zgodnie z poniższymi punktami, aby zapewnić poprawne działanie i zachowanie wyglądu smartwatcha. W przeciwnym razie ES176-L może ulec uszkodzeniu i spowodować podrażnienie skóry.

– Chronić smartwatch przed kurzem, potem, atramentem, olejami i substancjami chemicznymi (takimi jak kosmetyki, spraye antybakteryjne, środki do dezynfekcji rąk, detergenty i środki owadobójcze). W przeciwnym razie części wewnętrzne i zewnętrzne mogą ulec uszkodzeniu lub wydajność może ulec pogorszeniu. Jeśli ES176-L zostanie zanieczyszczony powyższymi substancjami, należy go wyczyścić miękką, niestrzępiącą się ściereczką.
– Do czyszczenia ES176-L nie używać mydła, detergentów, materiałów ściernych, sprężonego powietrza, fal ultradźwiękowych ani zewnętrznych źródeł ciepła. W przeciwnym razie ES176-L może ulec uszkodzeniu. Pozostałości mydła, detergentu, środka do dezynfekcji rąk lub detergentu mogą powodować podrażnienie skóry.
– Po treningu lub w przypadku pocenia się, wyczyść nadgarstek i pasek. Do czyszczenia ES176-L używać wody z niewielką ilością alkoholu, a następnie dokładnie osuszyć.
– Jeśli ES176-L zostanie zanieczyszczony w inny sposób, użyć mokrej, miękkiej szczoteczki do zębów, aby go wyczyścić.
– W przypadku uczulenia na materiał, z którego wykonany jest ES176-L, zachować ostrożność podczas użytkowania.
– Producent zlecił przeprowadzenie testów materiałów niebezpiecznych ES176-L przez dział wewnętrzny i zewnętrzną jednostkę certyfikującą, w tym testy wszystkich materiałów mających kontakt ze skórą, testy toksyczności skórnej i testy zużycia.
– Nikiel: ES176-L zawiera niewielką ilość niklu. Zawartość jest niższa niż wartość referencyjna wg europejskich przepisów REACH. ES176-L nie powoduje narażenia na kontakt z niklem i przeszedł

międzynarodowy test certyfikacyjny. W przypadku uczulenia na nikiel, należy zachować ostrożność podczas korzystania z ES176-L.

– Wszystkie materiały użyte w ES176-L są zgodne z odpowiednimi normami, w tym REACH i RoHS.

Ładowanie smartwatcha

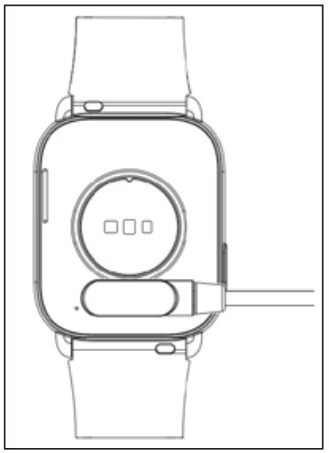

Aby aktywować smartwatch przy pierwszym uruchomieniu, należy go podłączyć i naładować zgodnie z rysunkiem.
Uwaga: Nie używać do ładowania ładowarki przekraczającej 5V⎓ 2A.

Obsługa smartwatcha

Włączanie

Gdy smartwatch jest wyłączony, nacisnąć i przytrzymać przycisk włączania przez 5 sekund, aby go włączyć. Po uruchomieniu smartwatcha zostanie wyświetlony ekran główny.

Obsługa ekranu dotykowego

Na ekranie głównym przesunąć palcem w prawo, aby przejść do ekranu menu, a następnie dotknąć ikony funkcji, aby przejść do odpowiedniego podmenu.

Aktywacja wyświetlacza

Gdy wyświetlacz smartwatcha jest wyłączony, można nacisnąć przycisk włączania, aby go aktywować. Jeśli przycisk sterowania gestami zostanie włączony w aplikacji, można także aktywować ekran obracając nadgarstek.

Wyłączanie

Dotknąć ikonę **USTAWIENIA** i **SYSTEM – WYŁĄCZ**.

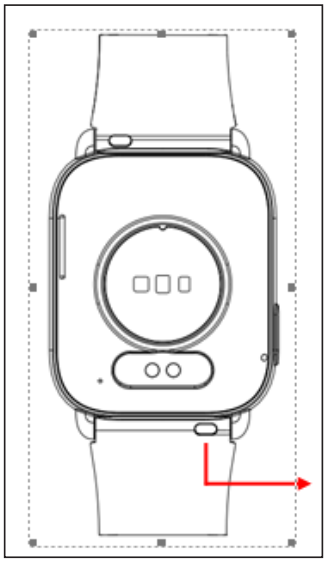

Wymiana paska

Zdjąć pasek ze smartwatcha, przesuwając teleskop na pasku.

Szybka obsługa

Naciśnij i przytrzymaj ekran główny, aby przejść do miniatur stron. Można przesuwać widok w lewo i prawo oraz dotknąć, aby przełączyć stronę.

PRZESUNIĘCIE W PRAWO: Wyświetl listę funkcji: Rozmowa telefoniczna, Częste kontakty, Rejestr połączeń, Codzienna aktywność itp. Przesuń w górę i w dół, aby poruszać się po liście, a następnie dotknij funkcji, aby ją wybrać.

PRZESUNIĘCIE W DÓŁ: Wyświetlanie ikon baterii, Bluetooth, godziny i skrótów

PRZESUNIĘCIE W GÓRĘ: Informacje o pamięci masowej.

PRZESUNIĘCIE W LEWO: Wyświetl: Codzienna aktywność, Tętno, Sen, Pogoda, Muzyka. W tym interfejsie można dodać inne funkcje.

Ustawienie wyglądu menu

Możesz wybrać styl menu z funkcji ustawień:

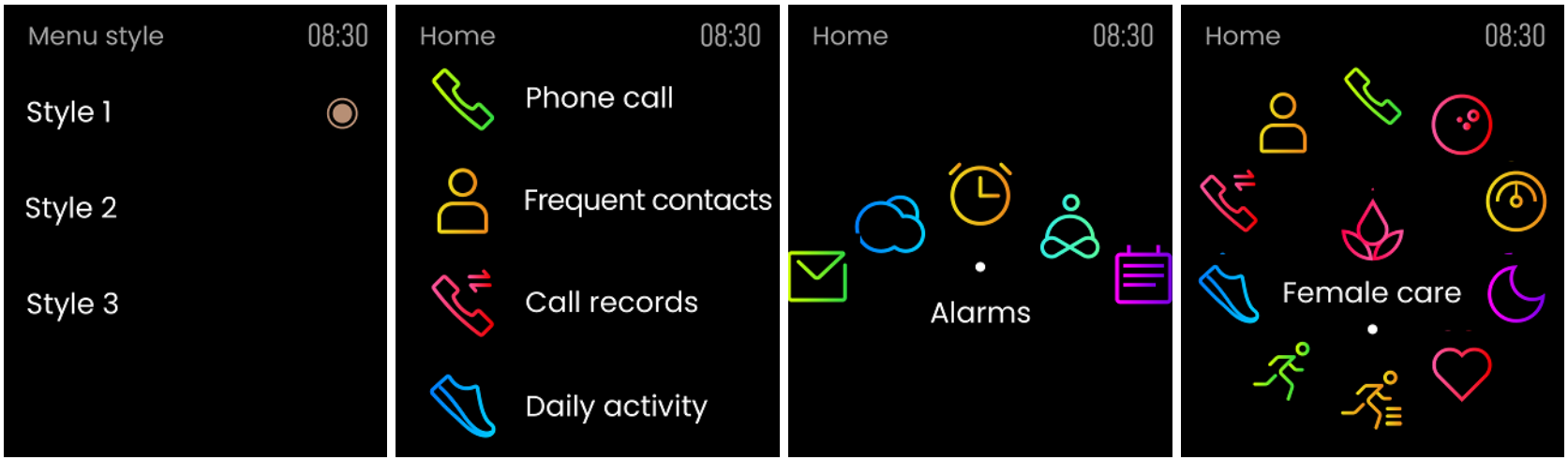

Wyświetlacz smartwatcha

Ustawienia

Gdy smartwatch jest w trybie zegara, naciśnij i przytrzymaj środkowy ekran, aby wybrać ekran.

Szybkie uruchomienie

Pobranie i zainstalowanie aplikacji

Można skonfigurować smartwatch za pomocą aplikacji „R2Active” na urządzenia z systemem iOS lub Android. Musisz pobrać i zainstalować aplikację „R2Active” z App Store lub Google Play Store. Można też zeskanować następujący kod QR, aby pobrać aplikację:

Połączenie Bluetooth

Włączyć Bluetooth i GPS w telefonie komórkowym. Aby połączyć, należy włączyć smartwatch, w aplikacji wyszukać urządzenie, wybrać produkt **ELIXA-176**, aby powiązać. Po nawiązaniu połączenia na pasku stanu smartwatcha wyświetli się ikona:

UWAGA:

– Podczas procesu otwierania aplikacji lub łączenia smartwatcha zaakceptować wszystkie prośby o zezwolenie. Podczas procesu wiązania, „R2Active” poprosi o włączenie GPS i Bluetooth oraz autoryzację do uzyskania dostępu do GPS w telefonie komórkowym. W przypadku telefonów z systemem iOS, należy wyrazić zgodę na sparowanie z telefonem i wyświetlanie powiadomień z iPhone.

– Nieprawidłowe działanie: Sparować smartwatch bezpośrednio z Bluetooth w ustawieniach telefonu komórkowego.
– Nie wyłączać usługi powiadamiania Bluetooth podczas użytkowania programów w tle i nie zamykać programów działających w tle. Wpłynie to na funkcję synchronizacji między zegarkiem a telefonem.
– Aby otrzymywać powiadomienia od firm zewnętrznych na smartwatch, należy włączyć powiadomienia.
– Żeby korzystać z funkcji telefonu w smartwatchu, należy wyrazić zgodę na powiązanie urządzenia **ELIXA-176** z Bluetooth oraz zezwolić na dostęp urządzenia do kontaktów i historii połączeń.

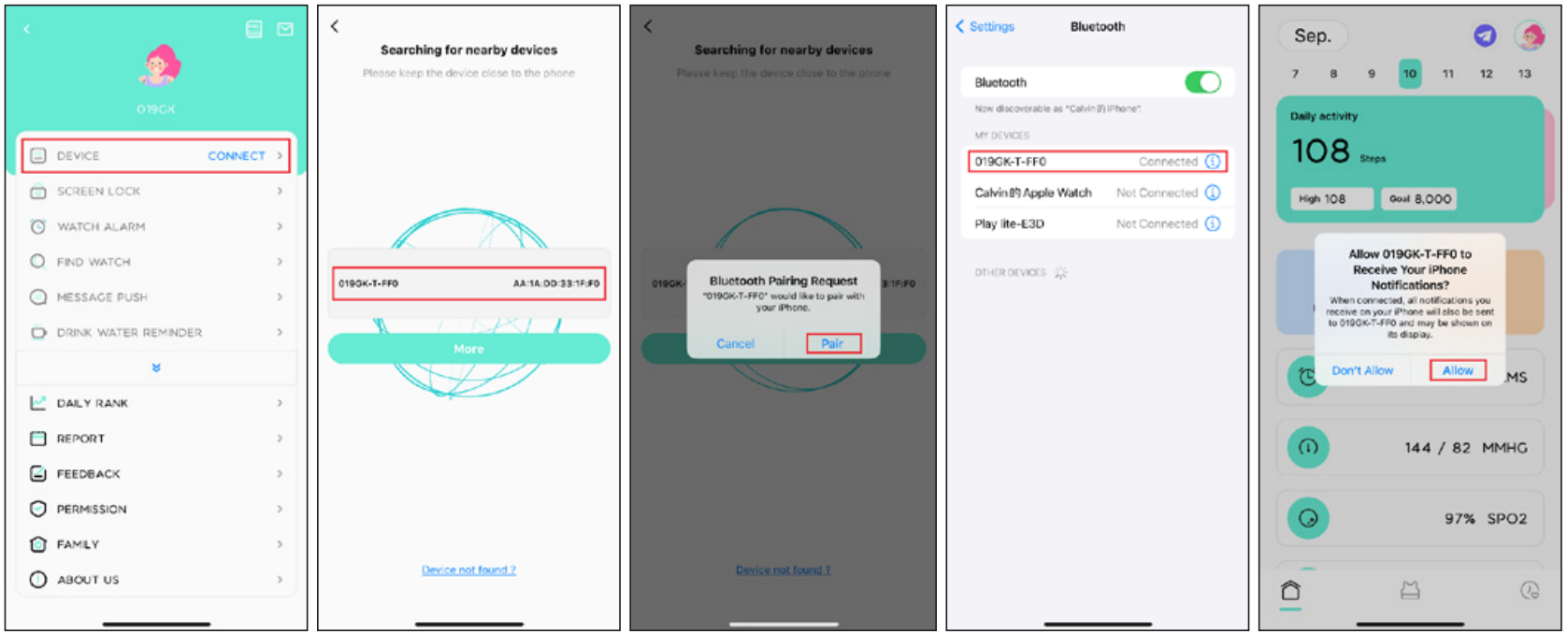

Podstawowe funkcje

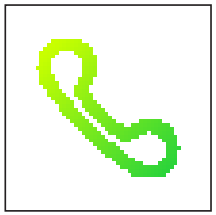

Połączenie telefoniczne

Ta funkcja wymaga połączenia audio przez Bluetooth. Podczas wybierania numeru można wprowadzić żądany numer telefonu, a następnie wykonać połączenie; naciśnij i przytrzymaj przez 2 sekundy przyciski **7** i **9** na klawiaturze, aby wprowadzić * i #.

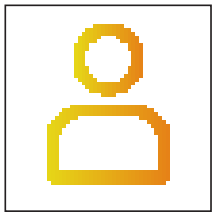

Częste kontakty

Należy dodać je w kolumnie często używanych kontaktów znajdującej się w aplikacji. Często używane kontakty zostaną automatycznie zsynchronizowane z urządzeniem. Można dodać maksymalnie 10 kontaktów.

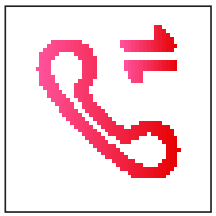

Zapisy połączeń

Ta funkcja umożliwia zapisanie ostatnich 10 połączeń.

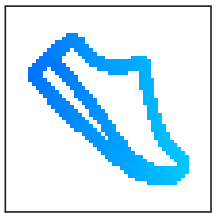

Codzienna aktywność

Zegarek wyświetli całkowitą liczbę kroków użytkownika w danym dniu, przebyty dystans, spalone w tym dniu kalorie. Dane zostaną wyczyszczone każdego dnia o północy.

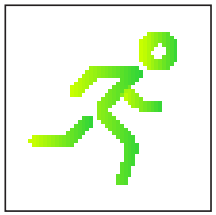

Sport

W trybie sportowym: ikona funkcji umożliwia przejście do trybów sportowych, takich jak chód, bieg, wspinaczka, rower i inne.

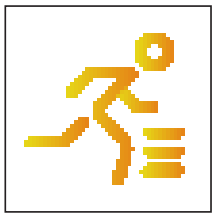

Historia aktywności sportowej

W przypadku uprawiania sportu i dokonania zapisu, funkcja wyświetla zapis aktywności sportowej.

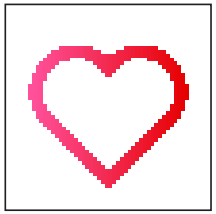

Pulsometr

1. Działanie funkcji: Smartwatch mierzy tętno użytkownika. Po zakończeniu pomiaru nastąpi wibracja i wyświetli się wynik. W przypadku braku pomiaru ekran automatycznie zgaśnie.
2. Instrukcja obsługi: Przesunąć palcem w prawo na ekranie głównym i dotknąć ikony tętna, aby przejść do menu pomiaru tętna. Po wejściu do menu rozpocznie się pomiar. Podczas pomiaru wartość będzie wynosić zero. Po zakończeniu pomiaru zostanie wyświetlona zmierzona wartość.

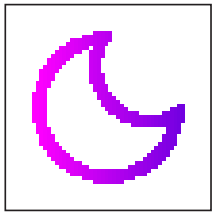

Sen

1. Działanie funkcji: Smartwatch wyświetla czas snu użytkownika poprzedniej nocy. (Czas pomiaru snu: 21:30–12:00 następnego dnia).
2. Instrukcja obsługi: Przesunąć główny ekran w lewo i prawo, wybrać **SEN**, aby przejść do menu snu. Można wyświetlić czas snu z poprzedniego dnia.

Ciśnienie krwi

Załóż poprawnie smartwatch i otwórz aplikację na smartwatchu – pomiar ciśnienia krwi rozpocznie się tylko na ręczne polecenie użytkownika (przez ok. 45 s).

Saturacja

Załóż poprawnie smartwatch i otwórz aplikację na smartwatchu – pomiar natlenienia krwi rozpocznie się tylko na ręczne polecenie użytkownika (przez ok. 45 s).

Wiadomości

Po połączeniu z Bluetooth powiadomienia z telefonu będą wysyłane na smartwatch. Należy wcześniej aktywować powiadomienia w aplikacji.

Pogoda

Funkcja prezentująca aktualne dane pogodowe.

Budzik

Można ustawić alarmy w aplikacji. Smartwatch pokaże informacje o alarmach, a gdy minie czas alarmu, smartwatch wyświetli ikonę przypomnienia. Po aktywacji włączania/wyłączania alarmu w smartwatchu w ustawieniach alarmu w aplikacji, można je włączać/wyłączać w smartwatchu.

Cykl menstruacyjny

Po ustawieniu cyklu menstruacyjnego w aplikacji smartwatch będzie wyświetlał odpowiednie informacje.

Trening oddechowy

Załóż poprawnie smartwatch i otwórz aplikację na smartwatchu, następnie rozpocznij ćwiczenie kierując się wskazówkami na wyświetlaczu smartwatcha.

Kalendarz

Wyświetl aktualny rok, miesiąc i dzień.

Kalkulator

Umożliwia wykonywanie obliczeń matematycznych.

Stoper

Smartwatch oferuje stoper z możliwością zliczania jednego lub kilku etapów czasu.

Minutnik

Tą samą funkcją można odliczać nastawiony czas do zera.

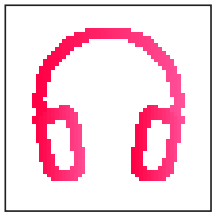

Muzyka

Sterowanie odtwarzaczem muzycznym telefonu komórkowego – możesz włączać utwory, zmieniać je i regulować głośność odsłuchu.

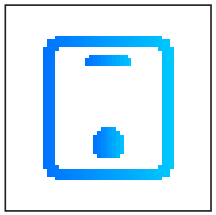

Znajdź telefon

Gdy smartwatch jest połączony z aplikacją na telefonie, ten wyda z siebie dźwięk, gdy stukniesz palcem w ekran smartwatcha.

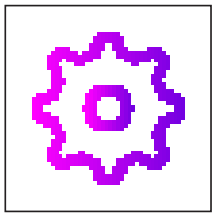

Ustawienia

- Język: można wybrać różne języki.
- Styl głównego menu: można wybrać jeden z 3 stylów.
- Ekran: w tym zmiana wyświetlacza, jasność, czas wyświetlania, ustawienie aktywacji poprzez obrócenie nadgarstka.
- Wibracja: ustawia intensywność wibracji.
- Bateria: pokazuje poziom naładowania baterii, ustawia tryb oszczędzania energii. Gdy go otworzysz, Bluetooth zostanie rozłączony.
- Ustawienie jednostek
- Data i czas: wybierz tryb wyświetlania czasu, ustaw czas i datę.
- Hasło: ustaw hasło, aby zablokować ekran.
- System: w tym Wersja systemu, Wyłączanie, Resetowanie ustawień.

ES178-L

Wprowadzenie

Dziękujemy za wybór smartwatcha ES178-L.
Ten smartwatch może Ci pomóc osiągnąć twoje cele sportowe.

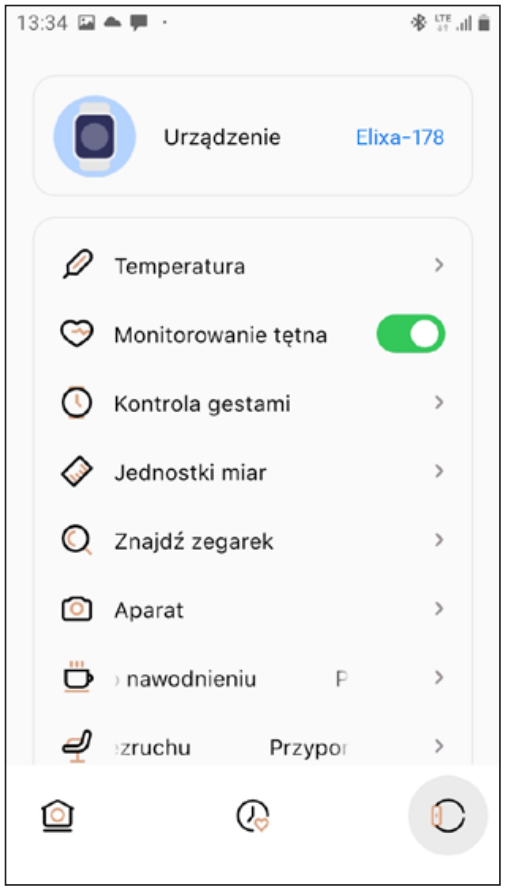

Przed użyciem smartwatcha zaleca się zapoznanie z instrukcją obsługi i naładowanie baterii. Urządzenie powinno ładować się co najmniej 3 godziny przed użyciem.

Wodoszczelność i odporność na pył

Smartwatch jest wodoszczelny i pyłoodporny w określonej przez producenta normie IP. Należy postępować zgodnie z poniższymi wskazówkami, aby zapewnić wodoszczelność i odporność na pył. W przeciwnym razie urządzenie może ulec uszkodzeniu.

- Nie używać smartwatcha pod silnym ciśnieniem wody.
- Nie używać smartwatcha podczas nurkowania, snorkelingu lub innych sportów w niespokojnej wodzie.
- Przed użyciem osuszyć ręce i smartwatch.
- Jeśli smartwatch zostanie poddany działaniu wody, należy go całkowicie wysuszyć miękką ściereczką. Jeśli smartwatch zostanie narażony na działanie innych płynów (takich jak słona woda, woda basenowa, woda z mydłem, olej, perfumy, kremy przeciwsłoneczne, środek do dezynfekcji rąk) lub chemikaliów (takich jak kosmetyki), należy go umyć czystą wodą i całkowicie wysuszyć miękką szmatką. Nieprzestrzeganie tych instrukcji może spowodować uszkodzenie działania smartwatcha i zmianę wyglądu.
- Upuszczenie lub uderzenie smartwatcha może spowodować utratę wodoszczelności i odporności na pył.
- Nie demontować smartwatcha. Funkcja wodoszczelności i odporność na pył może zostać utracona.
- Nie używać smartwatcha w ekstremalnie wysokich lub niskich temperaturach.
- Do suszenia smartwatcha nie używać suszarek i innych urządzeń suszących.
- W saunie funkcja wodoszczelności może zostać utracona.

Czyszczenie i obsługa ES178-L

Należy postępować zgodnie z poniższymi punktami, aby zapewnić poprawne działanie i zachowanie wyglądu smartwatcha. W przeciwnym razie ES178-L może ulec uszkodzeniu i spowodować podrażnienie skóry.

– Chronić smartwatch przed kurzem, potem, atramentem, olejami i substancjami chemicznymi (takimi jak kosmetyki, spraye antybakteryjne, środki do dezynfekcji rąk, detergenty i środki owadobójcze). W przeciwnym razie części wewnętrzne i zewnętrzne mogą ulec uszkodzeniu lub wydajność może ulec pogorszeniu. Jeśli ES178-L zostanie zanieczyszczony powyższymi substancjami, należy go wyczyścić miękką, niestrzępiącą się ściereczką.
– Do czyszczenia ES178-L nie używać mydła, detergentów, materiałów ściernych, sprężonego powietrza, fal ultradźwiękowych ani zewnętrznych źródeł ciepła. W przeciwnym razie ES178-L może ulec uszkodzeniu. Pozostałości mydła, detergentu, środka do dezynfekcji rąk lub detergentu mogą powodować podrażnienie skóry.
– Po treningu lub w przypadku pocenia się, wyczyść nadgarstek i pasek. Do czyszczenia ES178-L używać wody z niewielką ilością alkoholu, a następnie dokładnie osuszyć.
– Jeśli ES178-L zostanie zanieczyszczony w inny sposób, użyć mokrej, miękkiej szczoteczki do zębów, aby go wyczyścić.
– W przypadku uczulenia na materiał, z którego wykonany jest ES178-L, zachować ostrożność podczas użytkowania.
– Producent zlecił przeprowadzenie testów materiałów niebezpiecznych ES178-L przez dział wewnętrzny i zewnętrzną jednostkę certyfikującą, w tym testy wszystkich materiałów mających kontakt ze skórą, testy toksyczności skórnej i testy zużycia.
– Nikiel: ES178-L zawiera niewielką ilość niklu. Zawartość jest niższa niż wartość referencyjna wg europejskich przepisów REACH. ES178-L nie powoduje narażenia na kontakt z niklem i przeszedł

międzynarodowy test certyfikacyjny. W przypadku uczulenia na nikiel, należy zachować ostrożność podczas korzystania z ES178-L.

– Wszystkie materiały użyte w ES178-L są zgodne z odpowiednimi normami, w tym REACH i RoHS.

Ładowanie smartwatcha

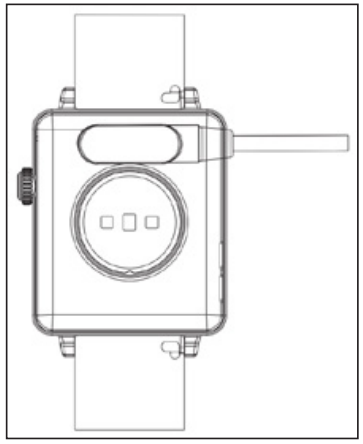

Aby aktywować smartwatch przy pierwszym uruchomieniu, należy go podłączyć i naładować zgodnie z rysunkiem.
Uwaga: Nie używać do ładowania ładowarki przekraczającej 5V⎓ 2A.

Obsługa smartwatcha

Włączanie

Gdy smartwatch jest wyłączony, nacisnąć i przytrzymać przycisk włączania przez 5 sekund, aby go włączyć. Po uruchomieniu smartwatcha zostanie wyświetlony ekran główny.

Obsługa ekranu dotykowego

Na ekranie głównym przesunąć palcem w prawo, aby przejść do ekranu menu, a następnie dotknąć ikony funkcji, aby przejść do odpowiedniego podmenu.

Aktywacja wyświetlacza

Gdy wyświetlacz smartwatcha jest wyłączony, można nacisnąć przycisk włączania, aby go aktywować. Jeśli przycisk sterowania gestami zostanie włączony w aplikacji, można także aktywować ekran obracając nadgarstek.

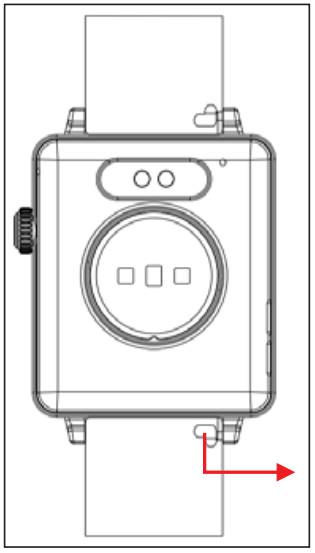

Wyłączanie

Dotknąć ikonę **USTAWIENIA** i **SYSTEM – WYŁĄCZ**.

Wymiana paska

Zdjąć pasek ze smartwatcha, przesuwając teleskop na pasku.

Szybka obsługa

Naciśnij i przytrzymaj ekran główny, aby przejść do miniatur stron. Można przesuwać widok w lewo i prawo oraz dotknąć, aby przełączyć stronę.

PRZESUNIĘCIE W PRAWO: Wyświetl listę funkcji: Rozmowa telefoniczna, Częste kontakty, Rejestr połączeń, Codzienna aktywność itp. Przesuń w górę i w dół, aby poruszać się po liście, a następnie dotknij funkcji, aby ją wybrać.

PRZESUNIĘCIE W DÓŁ: Wyświetlanie ikon baterii, Bluetooth, godziny i skrótów

PRZESUNIĘCIE W GÓRĘ: Informacje o pamięci masowej.

PRZESUNIĘCIE W LEWO: Wyświetl: Codzienna aktywność, Tętno, Sen, Pogoda, Muzyka. W tym interfejsie można dodać inne funkcje.

Ustawienie wyglądu menu

Możesz wybrać styl menu z funkcji ustawień.

Wyświetlacz smartwatcha

Ustawienia

Gdy smartwatch jest w trybie zegara, naciśnij i przytrzymaj środkowy ekran, aby wybrać ekran.

Szybkie uruchomienie

Pobranie i zainstalowanie aplikacji

Można skonfigurować smartwatch za pomocą aplikacji „R2Active” na urządzenia z systemem iOS lub Android. Musisz pobrać i zainstalować aplikację „R2Active” z App Store lub Google Play Store. Można też zeskanować następujący kod QR, aby pobrać aplikację:

Połączenie Bluetooth

Włączyć Bluetooth i GPS w telefonie komórkowym. Aby połączyć, należy włączyć smartwatch, w aplikacji wyszukać urządzenie, wybrać produkt **ELIXA-178**, aby powiązać. Po nawiązaniu połączenia na pasku stanu smartwatcha wyświetli się ikona:

UWAGA:

– Podczas procesu otwierania aplikacji lub łączenia smartwatcha zaakceptować wszystkie prośby o zezwolenie. Podczas procesu wiązania, „R2Active” poprosi o włączenie GPS i Bluetooth oraz autoryzację do uzyskania dostępu do GPS w telefonie komórkowym. W przypadku telefonów z systemem iOS, należy wyrazić zgodę na sparowanie z telefonem i wyświetlanie powiadomień z iPhone.

– Nieprawidłowe działanie: Sparować smartwatch bezpośrednio z Bluetooth w ustawieniach telefonu komórkowego.
– Nie wyłączać usługi powiadamiania Bluetooth podczas użytkowania programów w tle i nie zamykać programów działających w tle. Wpłynie to na funkcję synchronizacji między zegarkiem a telefonem.
– Aby otrzymywać powiadomienia od firm zewnętrznych na smartwatch, należy włączyć powiadomienia.
– Żeby korzystać z funkcji telefonu w smartwatchu, należy wyrazić zgodę na powiązanie urządzenia **ELIXA-178** z Bluetooth oraz zezwolić na dostęp urządzenia do kontaktów i historii połączeń.

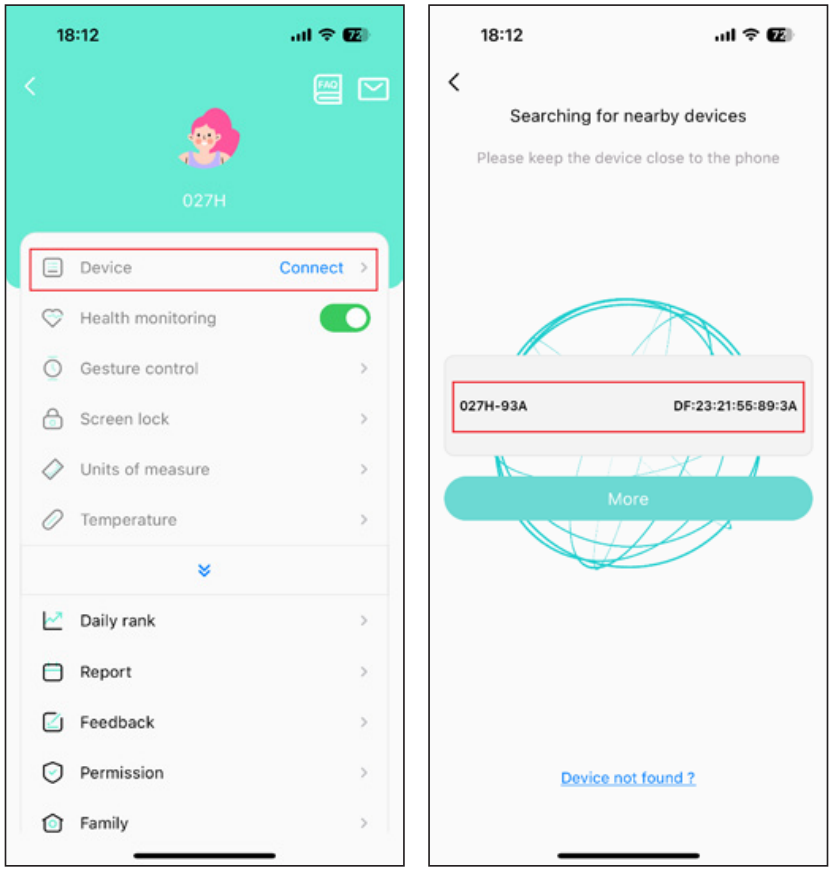

Podstawowe funkcje

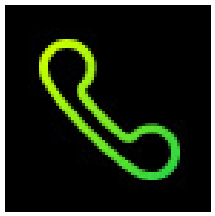

Połączenie telefoniczne

Ta funkcja wymaga połączenia audio przez Bluetooth. Podczas wybierania numeru można wprowadzić żądany numer telefonu, a następnie wykonać połączenie; naciśnij i przytrzymaj przez 2 sekundy przyciski **7** i **9** na klawiaturze, aby wprowadzić * i #.

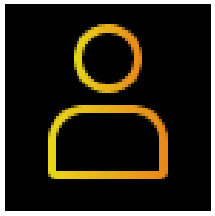

Częste kontakty

Należy dodać je w kolumnie często używanych kontaktów znajdującej się w aplikacji. Często używane kontakty zostaną automatycznie zsynchronizowane z urządzeniem. Można dodać maksymalnie 10 kontaktów.

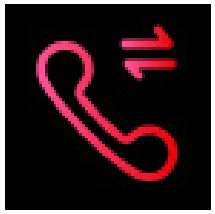

Zapisy połączeń

Ta funkcja umożliwia zapisanie ostatnich 10 połączeń.

Codzienna aktywność

Zegarek wyświetli całkowitą liczbę kroków użytkownika w danym dniu, przebyty dystans, spalone w tym dniu kalorie. Dane zostaną wyczyszczone każdego dnia o północy.

Asystent głosowy

Aby uruchomić funkcję asystenta głosowego dotknij ikony i wypowiedz polecenie.

Sport

W trybie sportowym: ikona funkcji umożliwia przejście do trybów sportowych, takich jak chód, bieg, wspinaczka, rower i inne.

Historia aktywności sportowej

W przypadku uprawiania sportu i dokonania zapisu, funkcja wyświetla zapis aktywności sportowej.

Pulsometr

1. Działanie funkcji: Smartwatch mierzy tętno użytkownika. Po zakończeniu pomiaru nastąpi wibracja i wyświetli się wynik. W przypadku braku pomiaru ekran automatycznie zgaśnie.
2. Instrukcja obsługi: Przesunąć palcem w prawo na ekranie głównym i dotknąć ikony tętna, aby przejść do menu pomiaru tętna. Po wejściu do menu rozpocznie się pomiar. Podczas pomiaru wartość będzie wynosić zero. Po zakończeniu pomiaru zostanie wyświetlona zmierzona wartość.

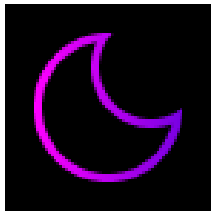

Sen

1. Działanie funkcji: Smartwatch wyświetla czas snu użytkownika poprzedniej nocy. (Czas pomiaru snu: 21:30–12:00 następnego dnia).
2. Instrukcja obsługi: Przesunąć główny ekran w prawo, wybrać **SEN**, aby przejść do menu snu. Można wyświetlić czas snu z poprzedniego dnia.

Ciśnienie krwi

Załóż poprawnie smartwatch i otwórz aplikację na smartwatchu – pomiar ciśnienia krwi rozpocznie się tylko na ręczne polecenie użytkownika (przez ok. 45 s).

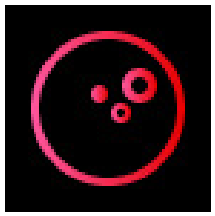

Saturacja

Załóż poprawnie smartwatch i otwórz aplikację na smartwatchu – pomiar natlenienia krwi rozpocznie się tylko na ręczne polecenie użytkownika (przez ok. 45 s).

Wiadomości

Po połączeniu z Bluetooth powiadomienia z telefonu będą wysyłane na smartwatch. Należy wcześniej aktywować powiadomienia w aplikacji.

Pogoda

Funkcja prezentująca aktualne dane pogodowe.

Budzik

Można ustawić alarmy w aplikacji. Smartwatch pokaże informacje o alarmach, a gdy minie czas alarmu, smartwatch wyświetli ikonę przypomnienia. Po aktywacji włączania/wyłączania alarmu w smartwatchu w ustawieniach alarmu w aplikacji, można je włączać/wyłączać w smartwatchu.

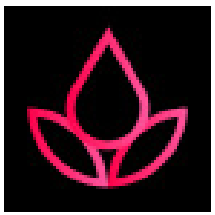

Cykl menstruacyjny

Po ustawieniu cyklu menstruacyjnego w aplikacji smartwatch będzie wyświetlał odpowiednie informacje.

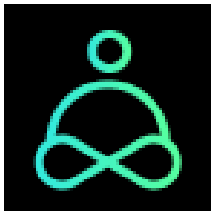

Trening oddechowy

Załóż poprawnie smartwatch i otwórz aplikację na smartwatchu, następnie rozpocznij ćwiczenie kierując się wskazówkami na wyświetlaczu smartwatcha.

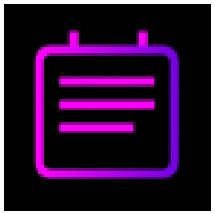

Kalendarz

Wyświetl aktualny rok, miesiąc i dzień.

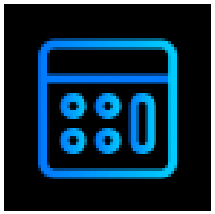

Kalkulator

Umożliwia wykonywanie obliczeń matematycznych.

Stoper

Smartwatch oferuje stoper z możliwością zliczania jednego lub kilku etapów czasu.

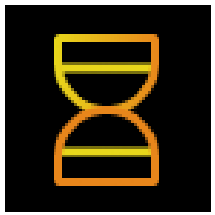

Minutnik

Tą samą funkcją można odliczać nastawiony czas do zera.

Muzyka

Sterowanie odtwarzaczem muzycznym telefonu komórkowego – możesz włączać utwory, zmieniać je i regulować głośność odsłuchu.

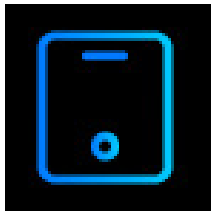

Znajdź telefon

Gdy smartwatch jest połączony z aplikacją na telefonie, ten wyda z siebie dźwięk, gdy stukniesz palcem w ekran smartwatcha.

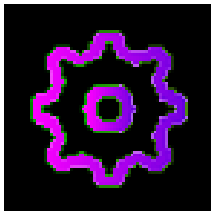

Ustawienia

- Język: można wybrać różne języki.
- Styl głównego menu: można wybrać jeden z 3 stylów.
- Ekran: w tym zmiana wyświetlacza, jasność, czas wyświetlania, ustawienie aktywacji poprzez obrócenie nadgarstka.
- Wibracja: ustawia intensywność wibracji.
- Bateria: pokazuje poziom naładowania baterii, ustawia tryb oszczędzania energii. Gdy go otworzysz, Bluetooth zostanie rozłączony.
- Ustawienie jednostek
- Data i czas: wybierz tryb wyświetlania czasu, ustaw czas i datę.
- Hasło: ustaw hasło, aby zablokować ekran.
- System: w tym Wersja systemu, Wyłączanie, Resetowanie ustawień.

ES179-L

Wprowadzenie

Dziękujemy za wybór smartwatcha ES179-L.
Ten smartwatch może Ci pomóc osiągnąć twoje cele sportowe.

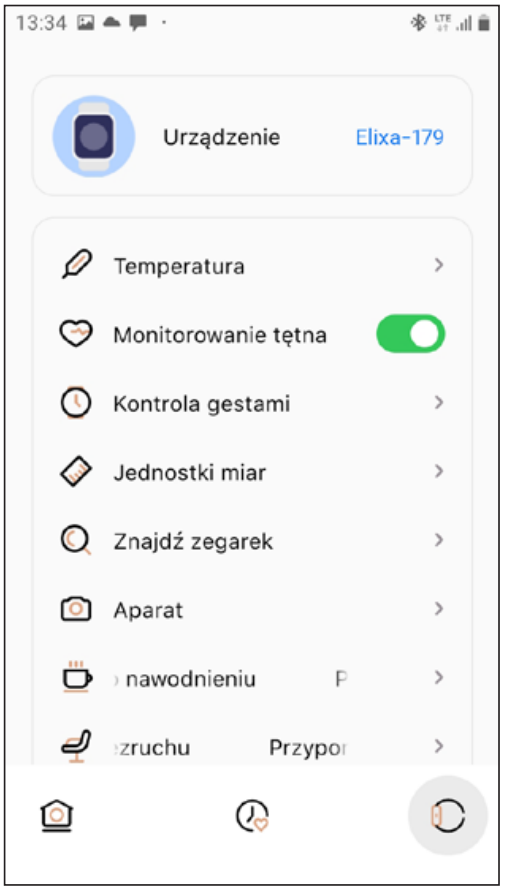

Przed użyciem smartwatcha zaleca się zapoznanie z instrukcją obsługi i naładowanie baterii. Urządzenie powinno ładować się co najmniej 3 godziny przed użyciem.

Wodoszczelność i odporność na pył

Smartwatch jest wodoszczelny i pyłoodporny w określonej przez producenta normie IP. Należy postępować zgodnie z poniższymi wskazówkami, aby zapewnić wodoszczelność i odporność na pył. W przeciwnym razie urządzenie może ulec uszkodzeniu.

- Nie używać smartwatcha pod silnym ciśnieniem wody.
- Nie używać smartwatcha podczas nurkowania, snorkelingu lub innych sportów w niespokojnej wodzie.
- Przed użyciem osuszyć ręce i smartwatch.
- Jeśli smartwatch zostanie poddany działaniu wody, należy go całkowicie wysuszyć miękką ściereczką. Jeśli smartwatch zostanie narażony na działanie innych płynów (takich jak słona woda, woda basenowa, woda z mydłem, olej, perfumy, kremy przeciwsłoneczne, środek do dezynfekcji rąk) lub chemikaliów (takich jak kosmetyki), należy go umyć czystą wodą i całkowicie wysuszyć miękką szmatką. Nieprzestrzeganie tych instrukcji może spowodować uszkodzenie działania smartwatcha i zmianę wyglądu.
- Upuszczenie lub uderzenie smartwatcha może spowodować utratę wodoszczelności i odporności na pył.
- Nie demontować smartwatcha. Funkcja wodoszczelności i odporność na pył może zostać utracona.
- Nie używać smartwatcha w ekstremalnie wysokich lub niskich temperaturach.
- Do suszenia smartwatcha nie używać suszarek i innych urządzeń suszących.
- W saunie funkcja wodoszczelności może zostać utracona.

Czyszczenie i obsługa ES179-L

Należy postępować zgodnie z poniższymi punktami, aby zapewnić poprawne działanie i zachowanie wyglądu smartwatcha. W przeciwnym razie ES179-L może ulec uszkodzeniu i spowodować podrażnienie skóry.

– Chronić smartwatch przed kurzem, potem, atramentem, olejami i substancjami chemicznymi (takimi jak kosmetyki, spraye antybakteryjne, środki do dezynfekcji rąk, detergenty i środki owadobójcze). W przeciwnym razie części wewnętrzne i zewnętrzne mogą ulec uszkodzeniu lub wydajność może ulec pogorszeniu. Jeśli ES179-L zostanie zanieczyszczony powyższymi substancjami, należy go wyczyścić miękką, niestrzępiącą się ściereczką.
– Do czyszczenia ES179-L nie używać mydła, detergentów, materiałów ściernych, sprężonego powietrza, fal ultradźwiękowych ani zewnętrznych źródeł ciepła. W przeciwnym razie ES179-L może ulec uszkodzeniu. Pozostałości mydła, detergentu, środka do dezynfekcji rąk lub detergentu mogą powodować podrażnienie skóry.
– Po treningu lub w przypadku pocenia się, wyczyść nadgarstek i pasek. Do czyszczenia ES179-L używać wody z niewielką ilością alkoholu, a następnie dokładnie osuszyć.
– Jeśli ES179-L zostanie zanieczyszczony w inny sposób, użyć mokrej, miękkiej szczoteczki do zębów, aby go wyczyścić.
– W przypadku uczulenia na materiał, z którego wykonany jest ES179-L, zachować ostrożność podczas użytkowania.
– Producent zlecił przeprowadzenie testów materiałów niebezpiecznych ES179-L przez dział wewnętrzny i zewnętrzną jednostkę certyfikującą, w tym testy wszystkich materiałów mających kontakt ze skórą, testy toksyczności skórnej i testy zużycia.
– Nikiel: ES179-L zawiera niewielką ilość niklu. Zawartość jest niższa niż wartość referencyjna wg europejskich przepisów REACH. ES179-L nie powoduje narażenia na kontakt z niklem i przeszedł

międzynarodowy test certyfikacyjny. W przypadku uczulenia na nikiel, należy zachować ostrożność podczas korzystania z ES179-L.

– Wszystkie materiały użyte w ES179-L są zgodne z odpowiednimi normami, w tym REACH i RoHS.

Ładowanie smartwatcha

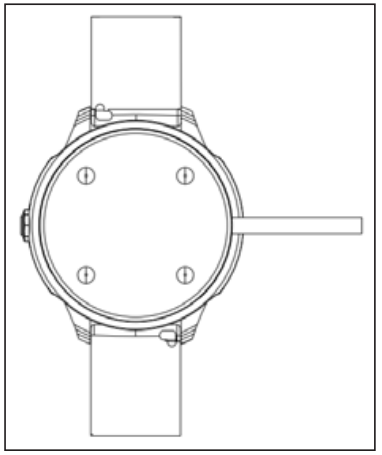

Aby aktywować smartwatch przy pierwszym uruchomieniu, należy go podłączyć i naładować zgodnie z rysunkiem.
Uwaga: Nie używać do ładowania ładowarki przekraczającej 5V⎓ 2A.

Obsługa smartwatcha

Włączanie

Gdy smartwatch jest wyłączony, nacisnąć i przytrzymać przycisk włączania przez 5 sekund, aby go włączyć. Po uruchomieniu smartwatcha zostanie wyświetlony ekran główny.

Obsługa ekranu dotykowego

Na ekranie głównym przesunąć palcem w prawo, aby przejść do ekranu menu, a następnie dotknąć ikony funkcji, aby przejść do odpowiedniego podmenu.

Aktywacja wyświetlacza

Gdy wyświetlacz smartwatcha jest wyłączony, można nacisnąć przycisk włączania, aby go aktywować. Jeśli przycisk sterowania gestami zostanie włączony w aplikacji, można także aktywować ekran obracając nadgarstek.

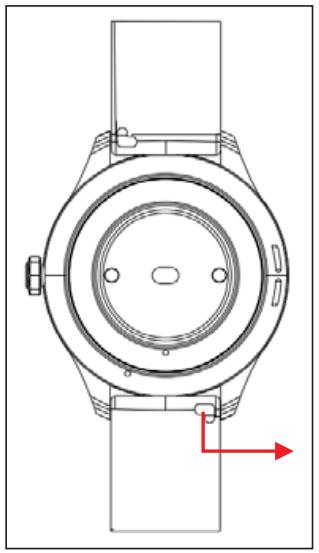

Wyłączanie

Dotknąć ikonę **USTAWIENIA** i **SYSTEM – WYŁĄCZ**.

Wymiana paska

Zdjąć pasek ze smartwatcha, przesuwając teleskop na pasku.

Szybka obsługa

Naciśnij i przytrzymaj ekran główny, aby przejść do miniatur stron. Można przesuwać widok w lewo i prawo oraz dotknąć, aby przełączyć stronę.

PRZESUNIĘCIE W PRAWO: Wyświetl listę funkcji: Rozmowa telefoniczna, Częste kontakty, Rejestr połączeń, Codzienna aktywność itp. Przesuń w górę i w dół, aby poruszać się po liście, a następnie dotknij funkcji, aby ją wybrać.

PRZESUNIĘCIE W DÓŁ: Wyświetlanie ikon baterii, Bluetooth, godziny i skrótów

PRZESUNIĘCIE W GÓRĘ: Informacje o pamięci masowej.

PRZESUNIĘCIE W LEWO: Wyświetl: Codzienna aktywność, Tętno, Sen, Pogoda, Muzyka. W tym interfejsie można dodać inne funkcje.

Ustawienie wyglądu menu

Możesz wybrać styl menu z funkcji ustawień.

Wyświetlacz smartwatcha

Ustawienia

Gdy smartwatch jest w trybie zegara, naciśnij i przytrzymaj środkowy ekran, aby wybrać ekran.

Szybkie uruchomienie

Pobranie i zainstalowanie aplikacji

Można skonfigurować smartwatch za pomocą aplikacji „R2Active” na urządzenia z systemem iOS lub Android. Musisz pobrać i zainstalować aplikację „R2Active” z App Store lub Google Play Store. Można też zeskanować następujący kod QR, aby pobrać aplikację:

Połączenie Bluetooth

Włączyć Bluetooth i GPS w telefonie komórkowym. Aby połączyć, należy włączyć smartwatch, w aplikacji wyszukać urządzenie, wybrać produkt **ELIXA-179**, aby powiązać. Po nawiązaniu połączenia na pasku stanu smartwatcha wyświetli się ikona:

UWAGA:

– Podczas procesu otwierania aplikacji lub łączenia smartwatcha zaakceptować wszystkie prośby o zezwolenie. Podczas procesu wiązania, „R2Active” poprosi o włączenie GPS i Bluetooth oraz autoryzację do uzyskania dostępu do GPS w telefonie komórkowym. W przypadku telefonów z systemem iOS, należy wyrazić zgodę na sparowanie z telefonem i wyświetlanie powiadomień z iPhone.

– Nieprawidłowe działanie: Sparować smartwatch bezpośrednio z Bluetooth w ustawieniach telefonu komórkowego.
– Nie wyłączać usługi powiadamiania Bluetooth podczas użytkowania programów w tle i nie zamykać programów działających w tle. Wpłynie to na funkcję synchronizacji między zegarkiem a telefonem.
– Aby otrzymywać powiadomienia od firm zewnętrznych na smartwatch, należy włączyć powiadomienia.
– Żeby korzystać z funkcji telefonu w smartwatchu, należy wyrazić zgodę na powiązanie urządzenia **ELIXA-179** z Bluetooth oraz zezwolić na dostęp urządzenia do kontaktów i historii połączeń.

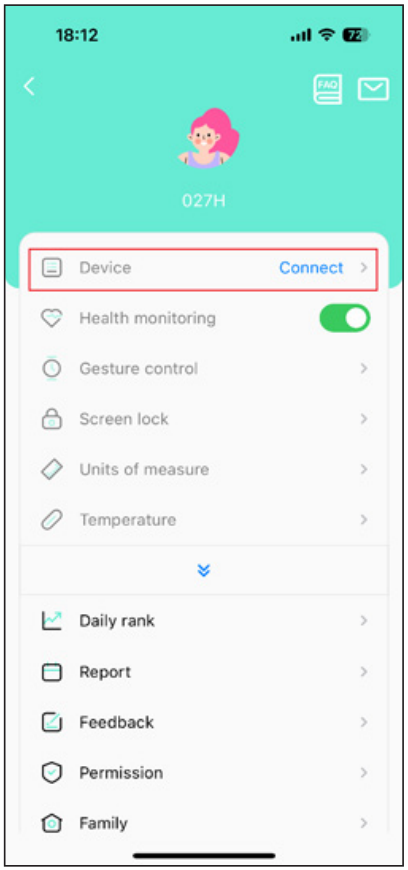

Podstawowe funkcje

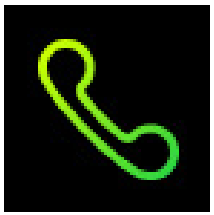

Połączenie telefoniczne

Ta funkcja wymaga połączenia audio przez Bluetooth. Podczas wybierania numeru można wprowadzić żądany numer telefonu, a następnie wykonać połączenie; naciśnij i przytrzymaj przez 2 sekundy przyciski **7** i **9** na klawiaturze, aby wprowadzić * i #.

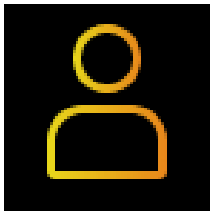

Częste kontakty

Należy dodać je w kolumnie często używanych kontaktów znajdującej się w aplikacji. Często używane kontakty zostaną automatycznie zsynchronizowane z urządzeniem. Można dodać maksymalnie 10 kontaktów.

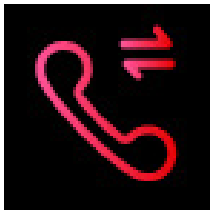

Zapisy połączeń

Ta funkcja umożliwia zapisanie ostatnich 10 połączeń.

Codzienna aktywność

Zegarek wyświetli całkowitą liczbę kroków użytkownika w danym dniu, przebyty dystans, spalone w tym dniu kalorie. Dane zostaną wyczyszczone każdego dnia o północy.

Asystent głosowy

Aby uruchomić funkcję asystenta głosowego dotknij ikony i wypowiedz polecenie.

Sport

W trybie sportowym: ikona funkcji umożliwia przejście do trybów sportowych, takich jak chód, bieg, wspinaczka, rower i inne.

Historia aktywności sportowej

W przypadku uprawiania sportu i dokonania zapisu, funkcja wyświetla zapis aktywności sportowej.

Pulsometr

1. Działanie funkcji: Smartwatch mierzy tętno użytkownika. Po zakończeniu pomiaru nastąpi wibracja i wyświetli się wynik. W przypadku braku pomiaru ekran automatycznie zgaśnie.
2. Instrukcja obsługi: Przesunąć palcem w prawo na ekranie głównym i dotknąć ikony tętna, aby przejść do menu pomiaru tętna. Po wejściu do menu rozpocznie się pomiar. Podczas pomiaru wartość będzie wynosić zero. Po zakończeniu pomiaru zostanie wyświetlona zmierzona wartość.

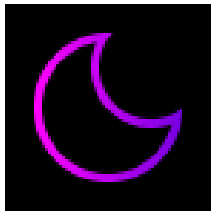

Sen

1. Działanie funkcji: Smartwatch wyświetla czas snu użytkownika poprzedniej nocy. (Czas pomiaru snu: 21:30–12:00 następnego dnia).
2. Instrukcja obsługi: Przesunąć główny ekran w prawo, wybrać **SEN**, aby przejść do menu snu. Można wyświetlić czas snu z poprzedniego dnia.

Ciśnienie krwi

Załóż poprawnie smartwatch i otwórz aplikację na smartwatchu – pomiar ciśnienia krwi rozpocznie się tylko na ręczne polecenie użytkownika (przez ok. 45 s).

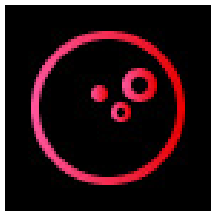

Saturacja

Załóż poprawnie smartwatch i otwórz aplikację na smartwatchu – pomiar natlenienia krwi rozpocznie się tylko na ręczne polecenie użytkownika (przez ok. 45 s).

Wiadomości

Po połączeniu z Bluetooth powiadomienia z telefonu będą wysyłane na smartwatch. Należy wcześniej aktywować powiadomienia w aplikacji.

Pogoda

Funkcja prezentująca aktualne dane pogodowe.

Budzik

Można ustawić alarmy w aplikacji. Smartwatch pokaże informacje o alarmach, a gdy minie czas alarmu, smartwatch wyświetli ikonę przypomnienia. Po aktywacji włączania/wyłączania alarmu w smartwatchu w ustawieniach alarmu w aplikacji, można je włączać/wyłączać w smartwatchu.

Cykl menstruacyjny

Po ustawieniu cyklu menstruacyjnego w aplikacji smartwatch będzie wyświetlał odpowiednie informacje.

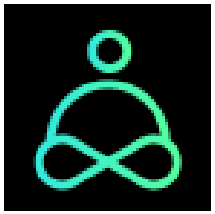

Trening oddechowy

Załóż poprawnie smartwatch i otwórz aplikację na smartwatchu, następnie rozpocznij ćwiczenie kierując się wskazówkami na wyświetlaczu smartwatcha.

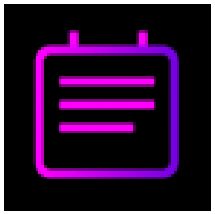

Kalendarz

Wyświetl aktualny rok, miesiąc i dzień.

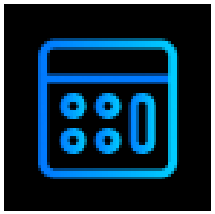

Kalkulator

Umożliwia wykonywanie obliczeń matematycznych.

Stoper

Smartwatch oferuje stoper z możliwością zliczania jednego lub kilku etapów czasu.

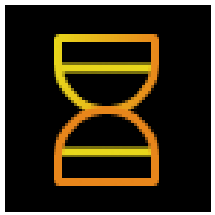

Minutnik

Tą samą funkcją można odliczać nastawiony czas do zera.

Muzyka

Sterowanie odtwarzaczem muzycznym telefonu komórkowego – możesz włączać utwory, zmieniać je i regulować głośność odsłuchu.

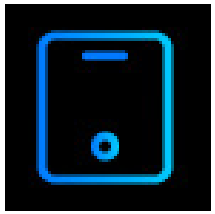

Znajdź telefon

Gdy smartwatch jest połączony z aplikacją na telefonie, ten wyda z siebie dźwięk, gdy stukniesz palcem w ekran smartwatcha.

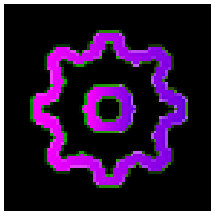

Ustawienia

- Język: można wybrać różne języki.
- Styl głównego menu: można wybrać jeden z 3 stylów.
- Ekran: w tym zmiana wyświetlacza, jasność, czas wyświetlania, ustawienie aktywacji poprzez obrócenie nadgarstka.
- Wibracja: ustawia intensywność wibracji.
- Bateria: pokazuje poziom naładowania baterii, ustawia tryb oszczędzania energii. Gdy go otworzysz, Bluetooth zostanie rozłączony.
- Ustawienie jednostek
- Data i czas: wybierz tryb wyświetlania czasu, ustaw czas i datę.
- Hasło: ustaw hasło, aby zablokować ekran.
- System: w tym Wersja systemu, Wyłączanie, Resetowanie ustawień.

ROZWIĄZYWANIE PROBLEMÓW

Brak sygnału tętna

Twój smartwatch nadzoruje twoje tętno podczas ćwiczeń i w warunkach normalnego, codziennego wysiłku. W niektórych przypadkach urządzenie może nie odbierać poprawnego sygnału tętna. Wówczas wartości liczbowe tętna na ekranie zostaną zastąpione przerywaną linią.

Jeśli nie można wykryć tętna, sprawdź najpierw, czy smartwatch dobrze przylega do nadgarstka – nie powinien być zbyt blisko dłoni ani zbyt daleko od niej, a także leżeć zbyt ciasno lub zbyt luźno. Założywszy poprawnie smartwatch, włącz bieżący pomiar tętna.

Jeśli urządzenie nadal nie wykrywa tętna, sprawdź, czy funkcja pomiaru tętna jest włączona w aplikacji.

Inne usterki

Jeśli nie można sparować smartwatcha z telefonem komórkowym, wybierz ustawienia Bluetooth w telefonie i sprawdź, czy na liście urządzeń widać nazwę smartwatcha. Jeśli widać go na liście urządzeń, sygnał Bluetooth jest poprawny. Sprawdź, czy smartwatch jest sparowany z innym telefonem, a jeśli jest – rozłącz go. Użytkownicy telefonów z systemem iOS powinni wybrać **USTAWIENIA**, następnie **BLUETOOTH**, po czym zapomnieć smartwatch w ustawieniach Bluetooth i sparować go ponownie z telefonem.

FAQ

Zegarek typu smartwatch działa najefektywniej po sparowaniu z aplikacją. W przypadku każdego zegarka, aby dokonać synchronizacji godziny należy pobrać aplikację i połączyć przez BT, wtedy wszystkie ustawienia, między innymi godzina, zostaną zaktualizowane. W przypadku rozłączenia z aplikacją, automatyczne przestawienie czasu z zimowego na letni i odwrotnie może nie działać poprawnie.

1. Smartwatch nie chce się włączyć

Konieczne jest naładowanie akumulatora i ponowna próba włączenia.

2. Czas pracy akumulatora jest zbyt krótki i szybko się rozładowuje

Na czas pracy smartwatcha ma wpływ intensywność użytkowania, tj.:
– uruchamianych funkcji (aktywności sportowych)
– pomiarów ciśnienia, tętna (częstotliwość pomiarów)
– wibracji (ilość otrzymywanych wiadomości, wibracje 1-3 razy)
– alarmów (częstotliwość)
– ustawień jasności ekranu (ustawienia maksymalne jasności, zalecona na poziomie nie 100%)
– powiadomień (ilość otrzymywanych wiadomości = ustawiony czas świecenia ekranu w aplikacji)
– czasu podświetlania ekranu (ustawienia w sekundach 5-8 sekund)
Powyższe może odpowiednio skracać czas pracy nawet do jednego dnia.

3. Smartwatch nie łączy się ze smartfonem

W przypadku problemów z połączeniem należy wyłączyć BT w telefonie i włączyć ponownie.

Dodatkowo należy sprawdzić, czy w tym samym czasie smartwatch nie jest połączony z innym urządzeniem.
W tym celu należy:
– zapomnieć BT w telefonie
– zaktualizować aplikację
– jeśli to nie pomoże, odinstalować aplikację
– zainstalować ponownie
– połączyć telefon z BT

4. Brak możliwości wykonywania i odbierania połączeń telefonicznych przez smartwatcha

Poza parowaniem smartwatcha z telefonem, należy również połączyć telefon przez Bluetooth z BT3 smartwatcha (dotyczy tylko modeli z funkcją prowadzenia rozmów telefonicznych).

5. Ładowarka nie pasuje do smartwatcha

Końcówka kabla do ładowania powinna pasować do części spodniej styków, na co wskazuje postęp ładowania na wyświetlaczu.
Jeśli nie pasuje, prosimy o kontakt z salonem sprzedaży.

6. Po zresetowaniu smartwatcha w pamięci pozostają kontakty książki telefonicznej

W takim przypadku należy ręcznie wykasować kontakty w aplikacji przesuwając kontakt i przyciskając śmietnik.

7. Wyświetlacz smartwatcha jest nieczytelny

Kontrast wyświetlacza należy ustawić w ustawieniach smartwatcha od minimum do maksimum. W zależności od nasłonecznienia wyświetlacz może być mniej lub bardziej czytelny.

8. Smartwatch zawiesza się i nie działa

Należy zresetować urządzenie. Pełne rozładowanie baterii doprowadza do samoczynnego zresetowania smartwatcha.

9. Czas aktywności nie został zapisany

Czas aktywności nie może być zbyt krótki i jest zależny od modelu oraz rodzaju ćwiczeń.
Proszę zapoznać się z instrukcją dedykowaną do posiadanego smartwatcha.

10. Trasa aktywności nie została zapisana w aplikacji

Przy łączeniu smartwatcha z aplikacją w smartfonie należy zezwolić na dostęp do położenia: **ZAWSZE** lub **GDY UŻYWAM APLIKACJI**.
W zależności od modelu, jeśli smartwatch poprawnie połączył się z GPS-em telefonu, trasa aktywności będzie widoczna.

11. Smartwatch nie aktualizuje oprogramowania

Aktualizacja oprogramowania smartwatcha możliwa jest przy poziomie naładowania nie mniejszym niż 50%.

12. Bluetooth

Urządzenie z funkcją bezprzewodowej technologii Bluetooth komunikuje się drogą radiową. Dla zachowania połączenia odległość między urządzeniami Bluetooth (telefon, smartwatch) nie może przekraczać 10 metrów. Połączenie może być zakłócane lub przerywane przez przeszkody takie jak ściany lub inne urządzenia elektroniczne. W przypadku zerwania połączenia należy ponownie sparować urządzenia i użytkować smartwatch jak dotychczas. Przerwanie połączeń Bluetooth nie jest wadą i nie podlega reklamacji.

ZESTAWIENIE MODELI

MODEL	RODZAJ	NAZWA – BT	PARAMETRY	STRONA
ES173-L	DAMSKI	ELIXA-173	pojemność baterii: 230mAh, rozdzielczość ekranu: AMOLED 360*360, Bluetooth 5.0, rozmowy telefoniczne	13-25
ES174-L	DAMSKI	ELIXA-174	pojemność baterii: 220mAh, rozdzielczość ekranu: AMOLED 416*416, Bluetooth 5.0, rozmowy telefoniczne	26-39
ES175-L	DAMSKI	ELIXA-175	pojemność baterii: 140mAh, rozdzielczość ekranu: TFT 172*320, Bluetooth 5.0	40-51
ES176-L	DAMSKI	ELIXA-176	pojemność baterii: 190mAh, rozdzielczość ekranu: TFT 240*283, Bluetooth 5.0	52-65
ES178-L	DAMSKI	ELIXA-178	pojemność baterii: 190mAh, rozdzielczość ekranu: AMOLED 320*360, Bluetooth 5.0, rozmowy telefoniczne	66-78
ES179-L	DAMSKI	ELIXA-179	pojemność baterii: 180mAh, rozdzielczość ekranu: AMOLED 340*340, Bluetooth 5.0, rozmowy telefoniczne	79-91

ADNOTACJE

Zgodnie z deklaracją producenta urządzenie spełnia wymagania dyrektywy 2014/53/UE, dyrektywy 2011/65/UE, dyrektywy2014/30/UE oraz dyrektywy 2014/35/UE.

Urządzenia nie wolno wyrzucać do kosza na śmieci.

Zużyte bądź uszkodzone urządzenie, które nie nadaje się do dalszego użytku, należy wyrzucić do odpowiedniego pojemnika na elektroodpady lub przekazać do punktu utylizacji, zgodnie z prawem i obowiązującymi przepisami.

Certyfikat gwarancyjny

Data sprzedaży: _____

Nr ref.: _____

Nr kodu kreskowego: _____

Pieczątka Sprzedawcy:

Importer / Gwarant:

R2 Center Sp. z o.o.
ul. Akacjowa 1A
62-002 Suchy Las, PL
KRS: 0000131449

RoHS

ES030-04PL

www.elixa.net